Chubbsafes Consul GI

Le coffre-fort Chubbsafe Consul offre une résistance à l'effraction certifiée de classe 1. Ces coffres-forts sont disponibles en 6 modèles.

Resistance à l'effraction Classe 1
Indication valeur du contenu classe 1 : € 10 000 cash ou € 20 000 objets

- Testé et certifié par l'ECB.S conforme à la norme européenne EN1143-1, Grade I
- Parois et portes multi parois
- Verrouillage 4 directions par des pênes en acier massif
- Serrure et mécanisme de verrouillage sont protégé par des blindages
- supplémentaires.
- Equipées en standard d'une serrure à clef double panneton
- Ouverture de porte maximale: 90°
- Tablettes réglables en hauteur
- Préparé en standard pour la fixation au sol et mur
- Couleur: gris foncé

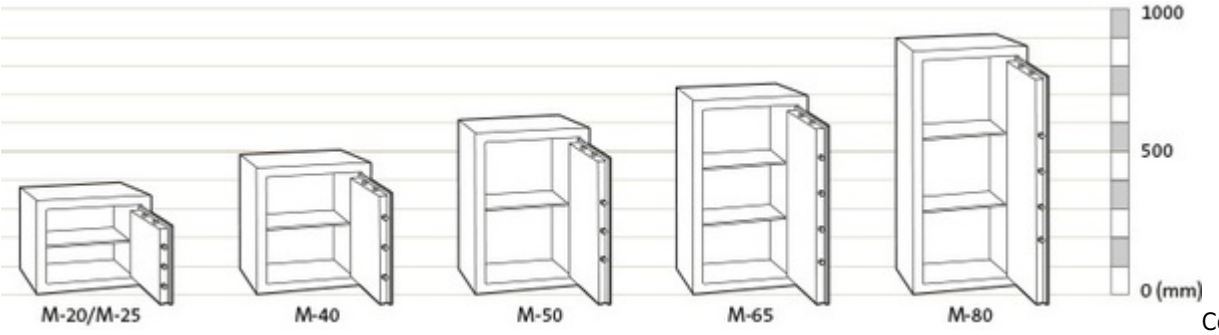

Coffres-forts Chubbsafes Consul

Résistance effraction classe 1

Modèle	Dimensions ext. (mm)			Dimensions int. (mm)			Volume (l)	Poids (kg)	Tablettes
	H	L	P	H	L	P			
GI 20	330	450	330	240	360	230	20 l	50 kg	1
GI 25	330	450	400	240	360	300	26 l	59 kg	1
GI 40	450	450	400	360	360	300	39 l	72 kg	1
GI 50	570	450	400	480	360	300	52 l	863 kg	1
GI 65	690	450	400	600	360	300	65 l	100 kg	2
GI 80	850	450	400	760	360	300	82 l	117 kg	2

Serrures:
• BasicLine
• Serrure à clef double panneton

Accessoires:
• Socle