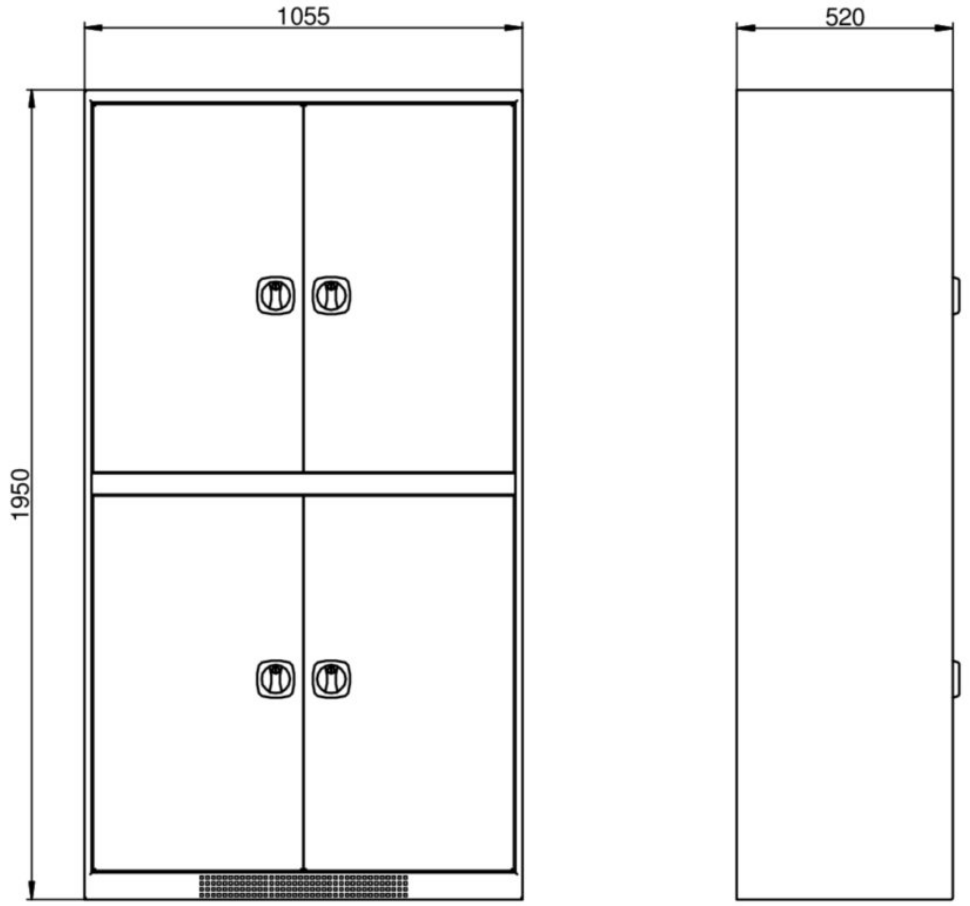

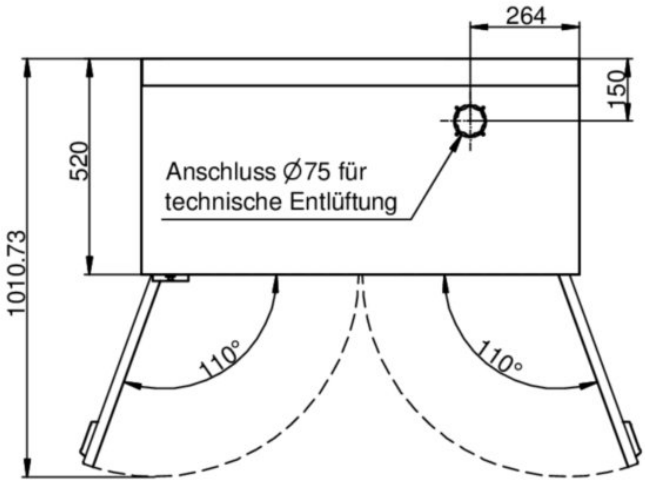

technische Änderungen vorbehalten

		Datum	Name	
		Bearb. 19.06.17	M.Grünewald	CS.195.105.MM.4WD Sicherheitshochschrank
		Gepr.		
		asecos		Ansichtszeichnung
				Bla

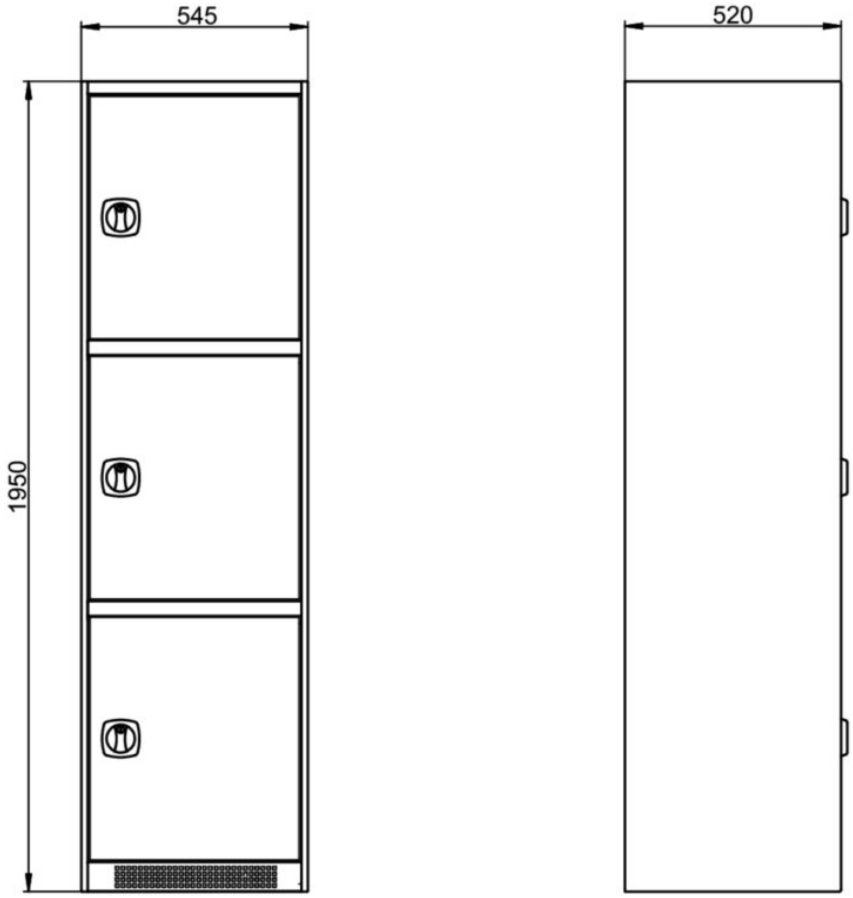

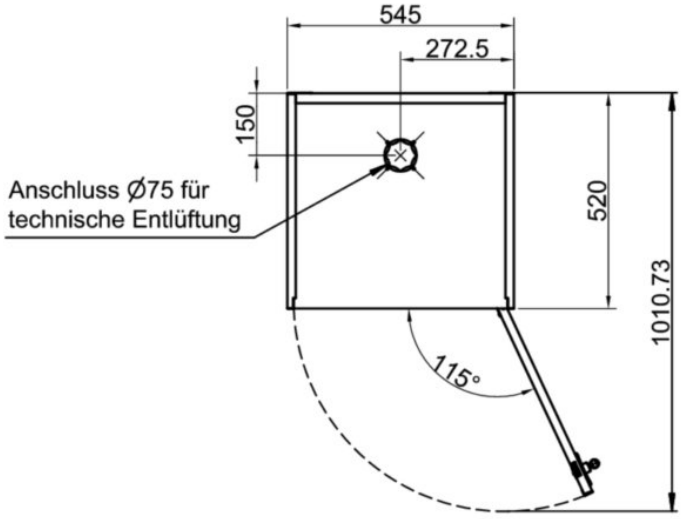

				Allgemeintoleranzen DIN 2768-m			Maßstab: 1:1	Gewicht:
							Halbzeug:	Material:
8					Datum	Name		
7				Bearb.	19.06.17	M.Grünewald	CS.054.105.MH.3WDR	
6				Gepr.				
5				Norm				
4								
3				asecos			Ansichtszeichnung	Blatt
2								
1								Bl.
Zust.	Änderung	Datum	Name					

Atelier Boonen info@atelierboonen.be · www.atelierboonen.be