Ident-Nr. 30561-040

Model CS.195.054



Afmeting	
Uitwendige breedte	545,00 mm
Uitwendige diepte	520,00 mm
Uitwendige hoogte	1950,00 mm
Inwendige breedte	486,00 mm
Inwendige diepte	493,00 mm
Hoogte (inwendig)	1835,00 mm

De bruikbare binnenafmetingen kunnen variëren afhankelijk van het interieur.

Gewichten / Wegen	
Gewicht zonder interieur	51 kg
Vloerbelasting	786,00 kg/m²
Maximale belasting	600 kg

Luchttechniek	
Afvoerluchtaansluiting	75 ND
min. hoeveelheid afvoerlucht 10-voudig	4 m³/h
Drukverschil bij 10-voudig	1 Pa

Kleur / Oppervlak	
Kleurcode romp	RAL 7016
Rompkleur	antracietgrijs
Oppervlak van het romp	structuur
Kleurcode deuren / laden	RAL 1004
Kleurdeuren / laden	signaalgeel
Oppervlakte deuren / laden	structuur

Algemene informatie	
Aantal deuren	1
Totale diepte met geopende deuren	1010 mm
Douanenummer	94032080





Chemicaliënkast CS-CLASSIC
Model CS.195.054, rompkleur antracietgrijs (RAL 7016), met draaideur in signaalgeel (RAL 1004)

Veilige opslag volgens de voorschriften van niet-brandbare chemicaliën en giftige stoffen in werkruimtes

Functie / constructie:

- **Robuust en duurzaam:** stabiele, hoogwaardige en krasbestendige buitenbehuizing met structuuroppervlak met epoxy coating
- **Geen toegang voor onbevoegden:** deur is voorzien van een draaigreep met geïntegreerd cilinderslot
- **Gemakkelijk te plaatsen:** stelvoeten voor het compenseren van kleinere oneffenheden in de vloer (tot 10 mm)
- **Be- en ontluchting:** natuurlijke beluchting door ventilatieopeningen in het bodemgedeelte, voorbereid voor aansluiting op een mechanische ventilatie

Vooraanzicht

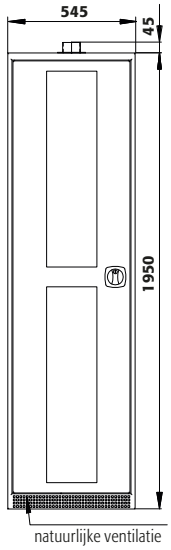

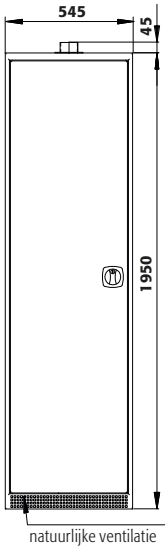

Zijaanzicht

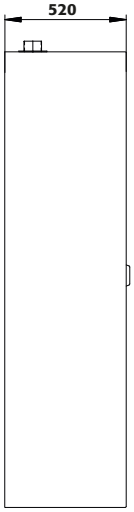

Bovenaanzicht

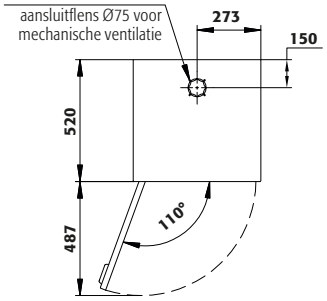

Ident-Nr. 30532-040

Model CS.195.081





Chemicaliënkast CS-CLASSIC
Model CS.195.081, rompkleur antracietgrijs (RAL 7016), met draaideuren in signaalgeel (RAL 1004)

Veilige opslag volgens de voorschriften van niet-brandbare chemicaliën en giftige stoffen in werkruimtes

Functie / constructie:

- **Robuust en duurzaam:** stabiele, hoogwaardige en krasbestendige buitenbehuizing met structuuroppervlak met epoxy coating
- **Geen toegang voor onbevoegden:** deuren zijn voorzien van een draaigreep met geïntegreerd cilinderslot
-

Afmeting	
Uitwendige breedte	810,00 mm
Uitwendige diepte	520,00 mm
Uitwendige hoogte	1950,00 mm
Inwendige breedte	751,00 mm
Inwendige diepte	493,00 mm
Hoogte (inwendig)	1835,00 mm

De bruikbare binnenafmetingen kunnen variëren afhankelijk van het interieur.

Gewichten / Wegen	
Gewicht zonder interieur	68 kg
Vloerbelasting	543,00 kg/m²
Maximale belasting	600 kg

Luchttechniek	
Afvoerluchtaansluiting	75 ND
min. hoeveelheid afvoerlucht 10-voudig	7 m³/h
Drukverschil bij 10-voudig	1 Pa

Aantal deuren	2
Totale diepte met geopende deuren	904 mm
Douanenummer	94032080

Vooraanzicht

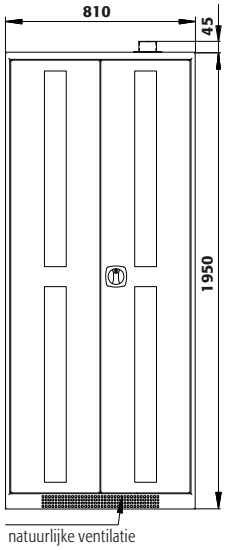

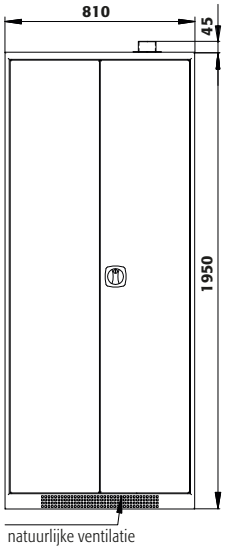

Zijaanzicht

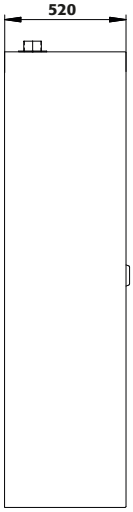

Bovenaanzicht

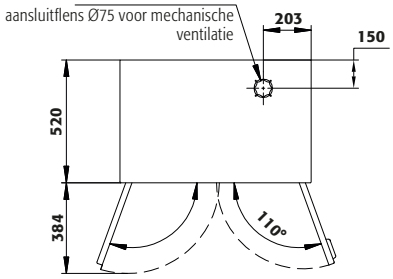

Ident-Nr. 30495-040

Model CS.195.105





Chemicaliënkast CS-CLASSIC
Model CS.195.105, rompkleur antracietgrijs (RAL 7016), met draaideuren in signaalgeel (RAL 1004)

Veilige opslag volgens de voorschriften van niet-brandbare chemicaliën en giftige stoffen in werkruimtes

Afmeting	
Uitwendige breedte	1055,00 mm
Uitwendige diepte	520,00 mm
Uitwendige hoogte	1950,00 mm
Inwendige breedte	996,00 mm
Inwendige diepte	493,00 mm
Hoogte (inwendig)	1835,00 mm

De bruikbare binnenafmetingen kunnen variëren afhankelijk van het interieur.

Gewichten / Wegen	
Gewicht zonder interieur	75 kg
Vloerbelasting	421,00 kg/m²
Maximale belasting	600 kg

Luchttechniek	
Afvoerluchtaansluiting	75 ND
min. hoeveelheid afvoerlucht 10-voudig	9 m³/h
Drukverschil bij 10-voudig	2 Pa

Aantal deuren	2
Totale diepte met geopende deuren	1026 mm
Douanenummer	94032080

Vooraanzicht | **Zijaanzicht** | **Bovenaanzicht**

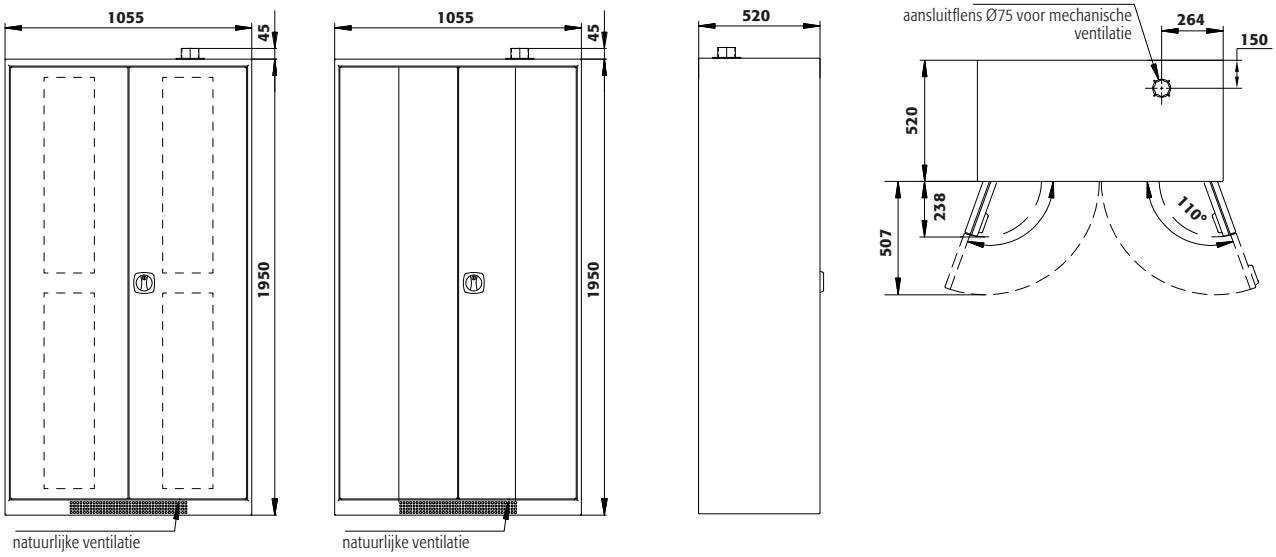

Ident-Nr. 30497-040

Model CS.195.105.FD



Afmeting	
Uitwendige breedte	1055,00 mm
Uitwendige diepte	520,00 mm
Uitwendige hoogte	1950,00 mm
Inwendige breedte	996,00 mm
Inwendige diepte	493,00 mm
Hoogte (inwendig)	1835,00 mm

De bruikbare binnenafmetingen kunnen variëren afhankelijk van het interieur.

Gewichten / Wegen	
Gewicht zonder interieur	75 kg
Vloerbelasting	421,00 kg/m²
Maximale belasting	600 kg

Luchttechniek	
Afvoerluchtaansluiting	75 ND
min. hoeveelheid afvoerlucht 10-voudig	9 m³/h
Drukverschil bij 10-voudig	2 Pa

Kleur / Oppervlak	
Kleurcode romp	RAL 7016
Rompkleur	antracietgrijs
Oppervlak van het romp	structuur
Kleurcode deuren / laden	RAL 1004
Kleurdeuren / laden	signaalgeel
Oppervlakte deuren / laden	structuur

Algemene informatie	
Aantal deuren	2
Totale diepte met geopende deuren	758 mm
Douanenummer	94032080





Chemicaliënkast CS-PHOENIX
Model CS.195.105.FD, rompkleur antracietgrijs (RAL 7016), met vouwdeuren in signaalgeel (RAL 1004)

Veilige opslag volgens de voorschriften van niet-brandbare chemicaliën en giftige stoffen in werkruimtes

Functie / constructie:

- **Robuust en duurzaam:** stabiele, hoogwaardige en krasbestendige buitenbehuizing met structuuroppervlak met epoxy coating
- **Ruimtebesparende vouwdeuren:** kleine benodigde ruimte voor de kast bij geopende deuren
- **Geen toegang voor onbevoegden:** deuren zijn voorzien van een draaigreep met geïntegreerd cilinderslot
- **Gemakkelijk te plaatsen:** stelvoeten voor het compenseren van kleinere oneffenheden in de vloer (tot 10 mm)
- **Be- en ontluchting:** natuurlijke beluchting door ventilatieopeningen in het bodemgedeelte, voorbereid voor aansluiting op een mechanische ventilatie

Vooraanzicht

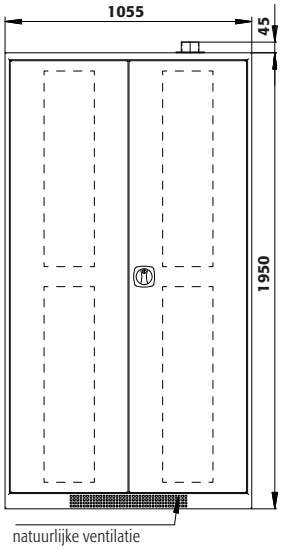

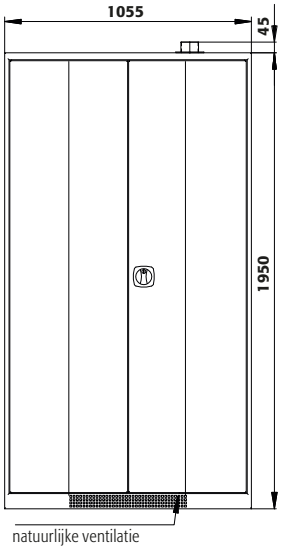

Zijaanzicht

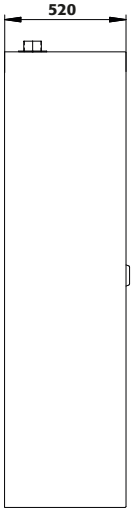

Bovenaanzicht

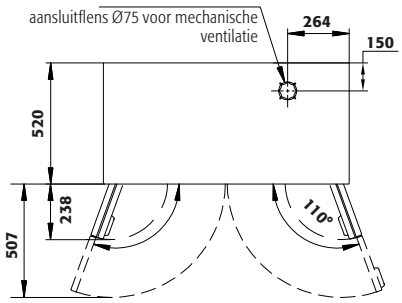

Ga voor meer informatie naar www.asecos.com



Chemicaliënkast CS-CLASSIC
Model CS.110.054, rompkleur antracietgrijs (RAL 7016), met draaideur in signaalgeel (RAL 1004)

Veilige opslag volgens de voorschriften van niet-brandbare chemicaliën en giftige stoffen in werkruimtes

Vooraanzicht	Zijaanzicht	Bovenaanzicht

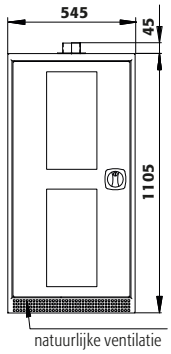

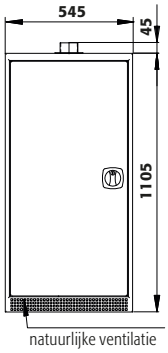

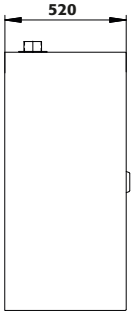

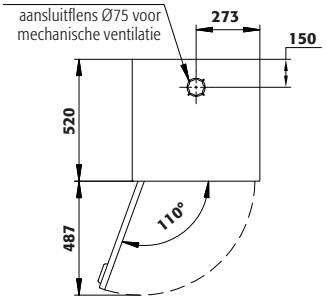

Ident-Nr. 30494-040

Model CS.110.105.FD



Model CS.110.105.FD, rompkleur antracietgrijs (RALff7016), met vouwdeuren in signaalgeel (RALff1004)

Veilige opslag volgens de voorschriften van brandbare chemicaliën en giftige stoen in werkruimtes

Functie / constructie:

- **Robuust en duurzaam:**

Afmeting	
Uitwendige breedte	1055,00 mm
Uitwendige diepte	520,00 mm
Uitwendige hoogte	1105,00 mm
Inwendige breedte	996,00 mm
Inwendige diepte	493,00 mm
Hoogte (inwendig)	990,00 mm

De bruikbare binnenafmetingen kunnen variëren afhankelijk van het interieur.

Gewichten / Wegen	
Gewicht zonder interieur	48 kg
Vloerbelasting	279,00 kg/m²
Maximale belasting	400 kg

Luchttechniek	
Afvoerluchtaansluiting	75 ND
min. hoeveelheid afvoerlucht 10-voudig	5 m³/h
Drukverschil bij 10-voudig	1 Pa

Vooraanzicht	Zijaanzicht	Bovenaanzicht

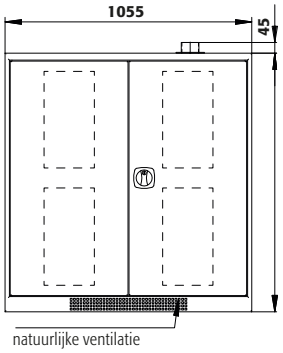

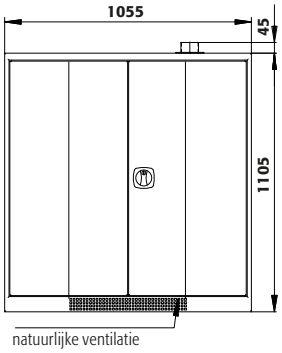

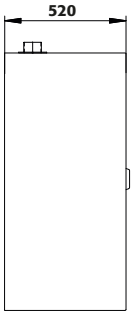

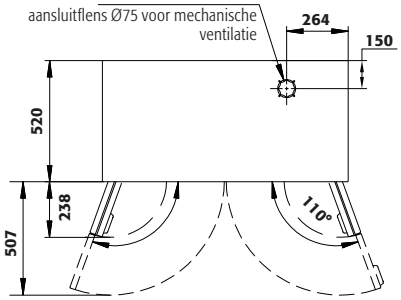

Atelier Boonen info@atelierboonen.be · www.atelierboonen.be