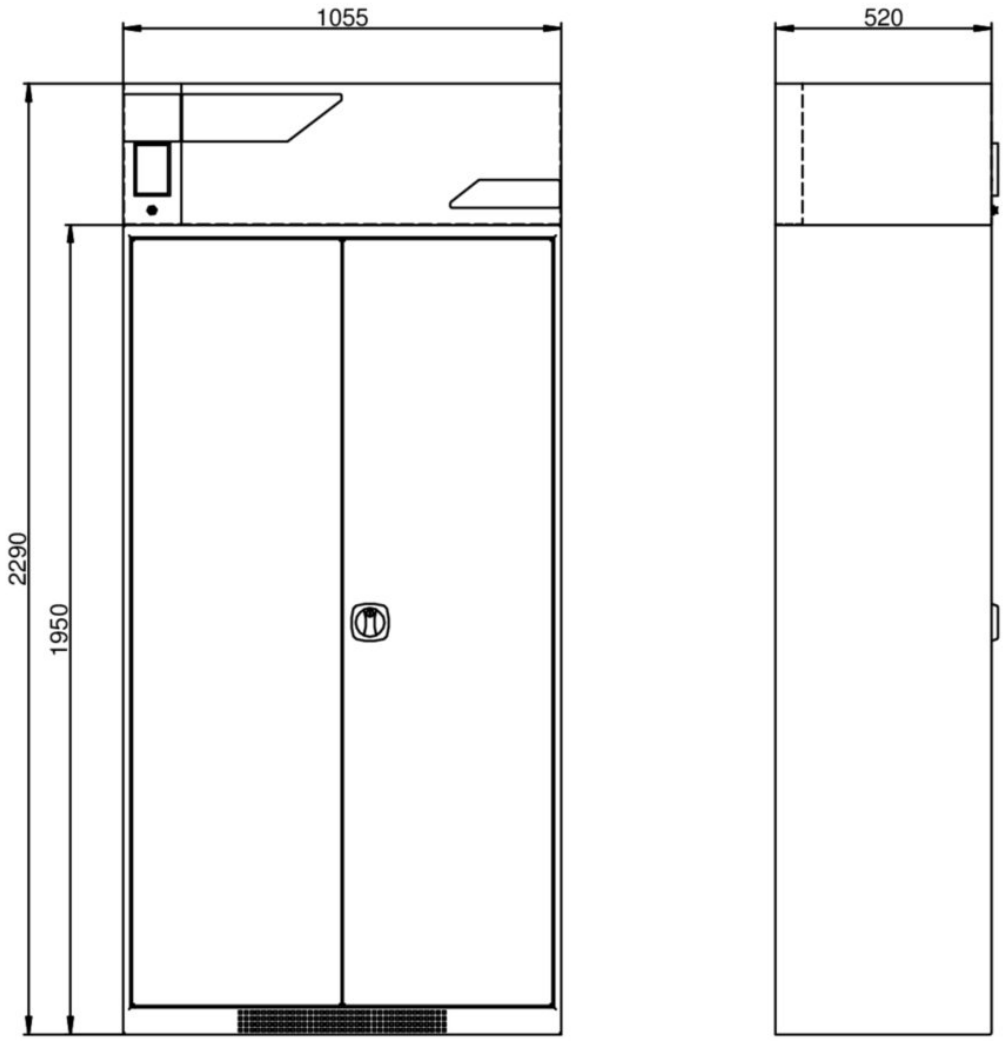

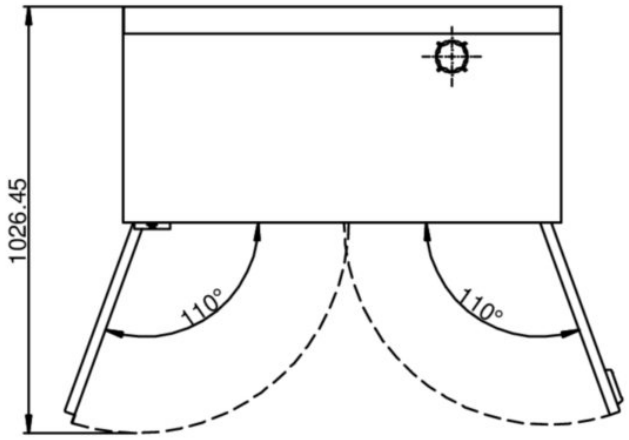

technische Änderungen vorbehalten

			Datum	Name	
		Bearb.	20.03.15	M.Grünewald	CX.229.105.WDFW Sicherheitshochschrank
		Gepr.			
CX.229.105.WDFW	32925	asecos			Ansichtszeichnung

Bla

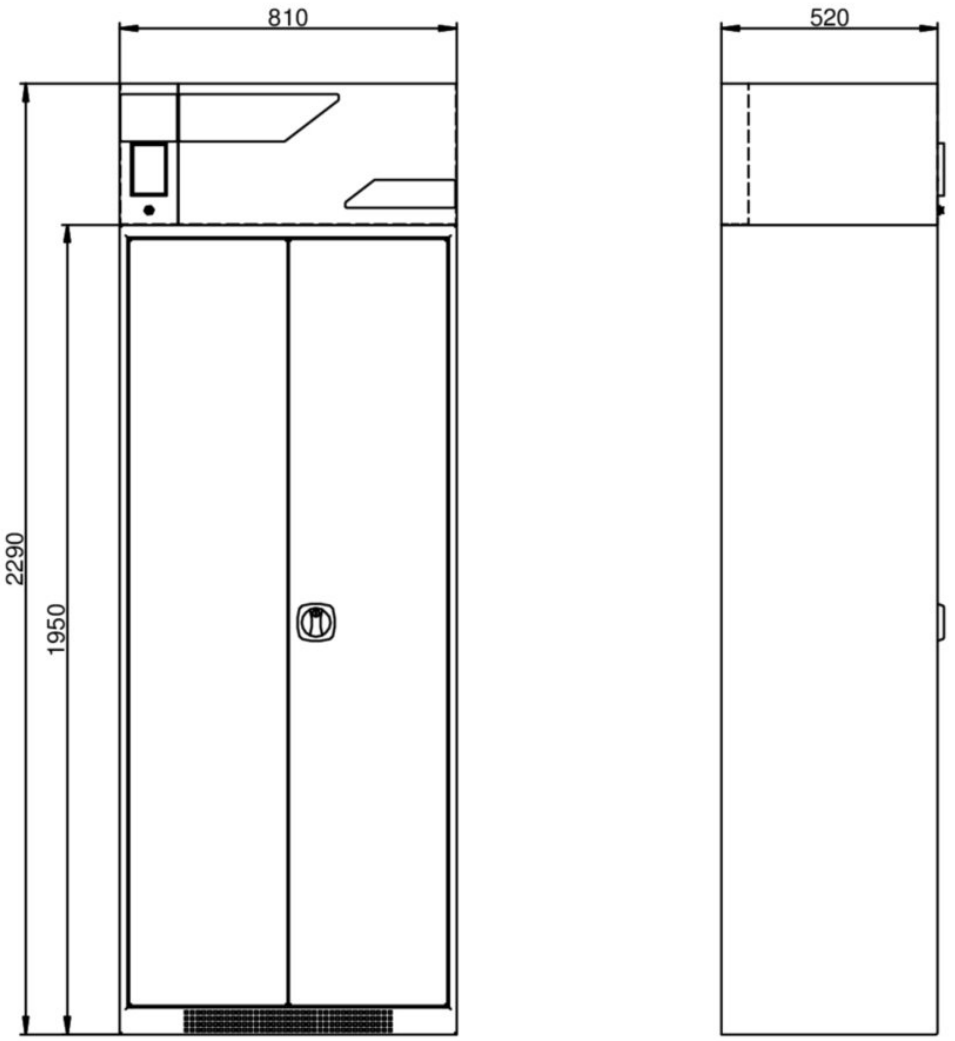

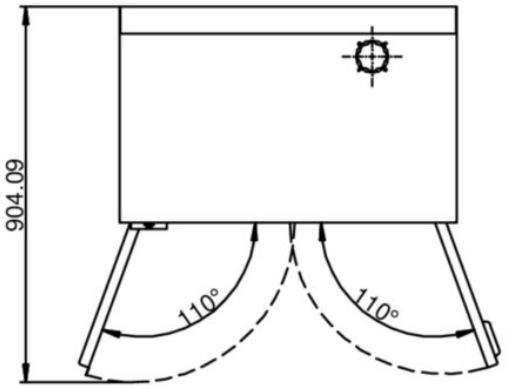

technische Änderungen vorbehalten

			Datum	Name	
		Bearb.	20.03.15	M.Grünewald	CX.229.081.WDFW Sicherheitshochschrank
		Gepr.			
CX.229.081.WDFW	32929	asecos			Ansichtszeichnung

Bla

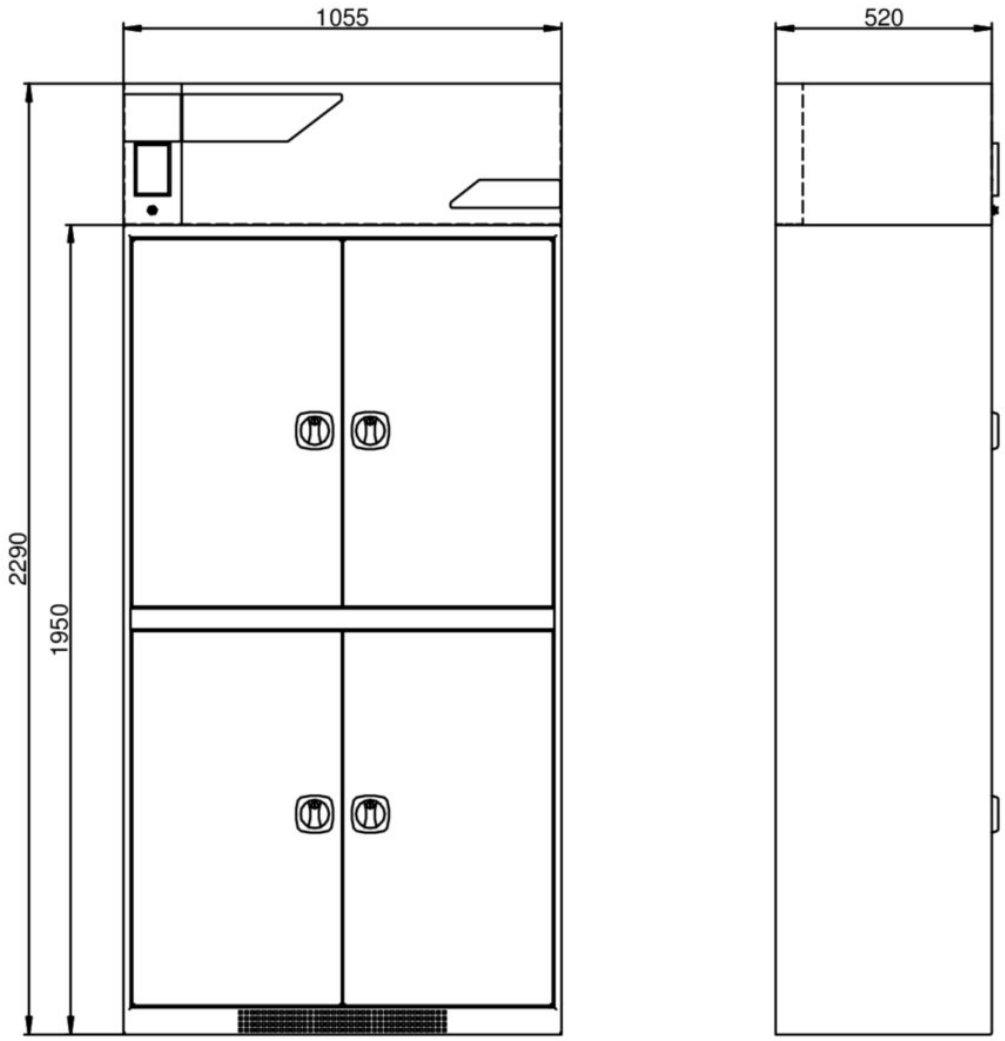

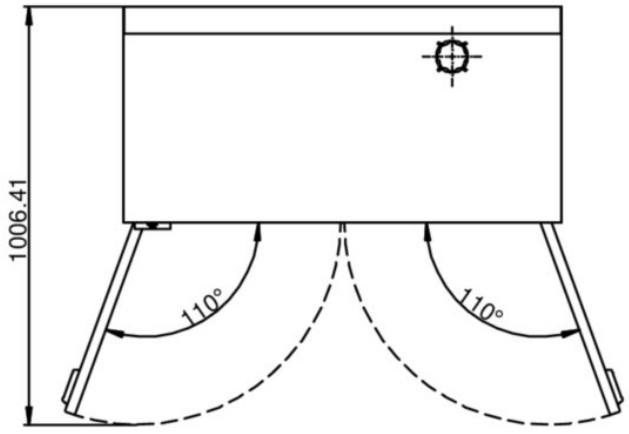

technische Änderungen vorbehalten

			Datum	Name	
		Bearb.	20.03.15	M.Grünewald	CX.229.105.MM.4WD Sicherheitshochschrank
		Gepr.			
CX.229.105.MM.4WD	32933	asecos			Ansichtszeichnung

Bla

Atelier Boonen info@atelierboonen.be · www.atelierboonen.be