Nr de série 32915-040

Modèle FX90.229.060.WDAC



Dimensions	
Largeur extérieure	599,00 mm
Profondeur extérieure	615,00 mm
Hauteur extérieure	2294,00 mm
Largeur intérieure	450,00 mm
Profondeur intérieure	522,00 mm
Hauteur intérieur	1647,00 mm

Les dimensions intérieures utiles peuvent différer selon la configuration intérieure.

Poids / Masse	
Poids armoire vide	287 kgs
Charge répartie	915,00 kg/m²
Charge maximale	600 kgs

Composant électronique	
Fréquence	50 Hz
Tension nominale	230 V
Courant d'alimentation	0,5 A
Puissance du moteur	120 W
Puissance du moteur standby	50 W

Colorie / Finition de surface	
Code de couleur du corps	RAL 7016
Couleur du corps	gris anthracite
Surface du corps	texture
Code de couleur de la porte / du tiroir	RAL 1004
Couleur de la porte / du tiroir	jaune sécurité
Surface de la porte / du tiroir	texture

Informations générales	
Nombre de portes	1
Angle d'ouverture de porte	89,50°
Profondeur avec portes ouvertes	1128 mm
Numéro des douanes	94032080



Armoire ventilée à filtration intégrée FX-PEGASUS-90 Modèle FX90.229.060.WDAC, corps gris anthracite (RAL 7016), avec porte battante en jaune sécurité (RAL 1004)

Stockage sécurisé de liquides inflammables et autres substances dangereuses

Fonction / Construction :

Corps d'armoire

- **Robuste et durable :** structure extérieure acier, résistante aux rayures, peinture époxy, 3 charnières de fixation de porte, fermeture protégé contre la corrosion
- **Confortable :** rappel automatique de porte, maintien de porte en position ouverte, stockage sécurisé des récipients
- **Toujours fermée :** le dispositif automatique de fermeture des portes de série (TSA) libère la porte bloquée au bout de 60 secondes, alarmes visuelle et sonore avant la fermeture de la porte
- **Utilisation controlée :** porte verrouillable, compatible avec fermeture centralisée; indicateur de verrouillage des portes (rouge/vert)
- **Transport facile :** socle de transport intégré, plinthe disponible en option
- **Installation facile :** pieds réglables intégrés

Système de ventilation et de filtration

- Idéal pour l'installation dans les espaces de travail - silencieux-seulement env. 39 dB (A)
- Avec filtre multicouche
- Surveillance électronique inclus un câble de raccordement et d'alimentation
- Alarme sonore et visuelle avec contact sec pour alarme extérieure
- Display avec un écran tactile innovant
- Certifié ATEX, marquage CE EX II 3/ G Ex ic nA IIB T4 Gc

Vue de face

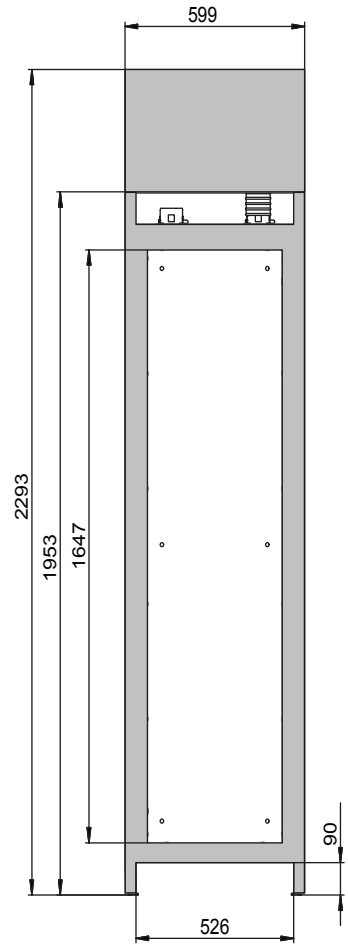

Vue latérale

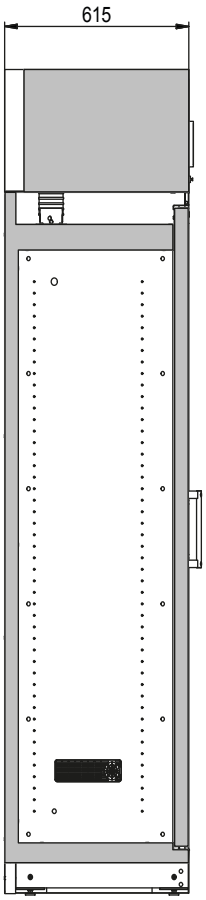

Vue de dessus

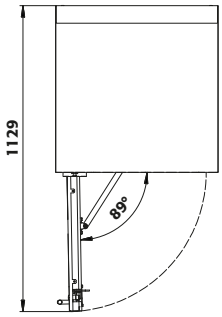

Nr de série 32910-040

Modèle FX90.229.090.WDAC



Dimensions	
Largeur extérieure	893,00 mm
Profondeur extérieure	615,00 mm
Hauteur extérieure	2294,00 mm
Largeur intérieure	750,00 mm
Profondeur intérieure	522,00 mm
Hauteur intérieur	1647,00 mm

Les dimensions intérieures utiles peuvent différer selon la configuration intérieure.

Poids / Masse	
Poids armoire vide	370 kgs
Charge répartie	667,00 kg/m²
Charge maximale	600 kgs

Composant électronique	
Fréquence	50 Hz
Tension nominale	230 V
Courant d'alimentation	0,5 A
Puissance du moteur	120 W
Puissance du moteur standby	50 W

Colorie / Finition de surface	
Code de couleur du corps	RAL 7016
Couleur du corps	gris anthracite
Surface du corps	texture
Code de couleur de la porte / du tiroir	RAL 1004
Couleur de la porte / du tiroir	jaune sécurité
Surface de la porte / du tiroir	texture

Informations générales	
Nombre de portes	2
Angle d'ouverture de porte	89,50°
Profondeur avec portes ouvertes	1015 mm
Numéro des douanes	94032080

Armoire ventilée à filtration intégrée FX-PEGASUS-90 Modèle FX90.229.090.WDAC, corps gris anthracite (RAL 7016), avec portes battantes en jaune sécurité (RAL 1004)

Stockage sécurisé de liquides inflammables et autres substances dangereuses

Fonction / Construction :

Corps d'armoire

- **Robuste et durable :** structure extérieure acier, résistante aux rayures, peinture époxy, 3 charnières de fixation de porte, fermeture protégé contre la corrosion
- **Ergonomique :** ouverture des deux portes avec une seule main (AGT)
- **Confort de travail :** rappel automatique des portes, maintien des portes en position ouverte, stockage sécurisé des récipients
- **Toujours fermée :** le dispositif automatique de fermeture des portes de série (TSA) libère les portes maintenues en position ouverte au bout de 60 secondes, alarmes visuelle et sonore avant la fermeture des portes
- **Utilisation controlée :** portes verrouillables, compatible avec fermeture centralisée; indicateur de verrouillage des portes (rouge/vert)
- **Transport facile :** socle de transport intégré, plinthe disponible en option
- **Installation facile :** pieds réglables intégrés

Système de ventilation et de filtration

- Idéal pour l'installation dans les espaces de travail - silencieux-seulement env. 39 dB (A)
- Avec filtre multicouche
- Surveillance électronique inclus un câble de raccordement et d'alimentation
- Alarme sonore et visuelle avec contact sec pour alarme extérieure
- Display avec un écran tactile innovant
- Certifié ATEX, marquage CE EX II 3/ G Ex ic nA IIB T4 Gc

Vue de face

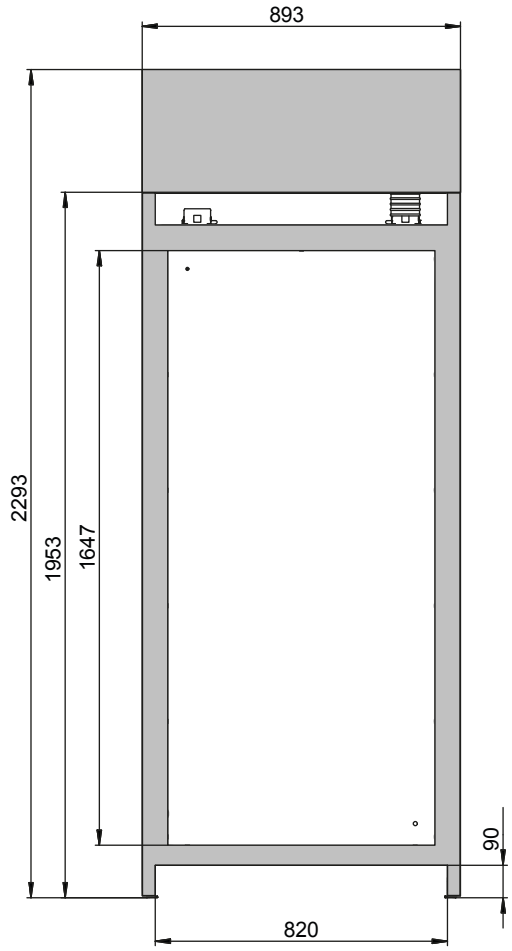

Vue latérale

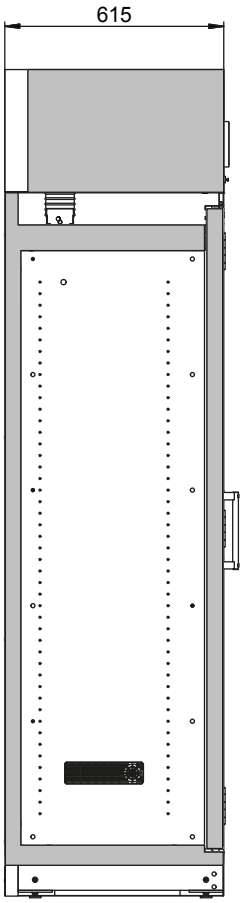

Vue de dessus

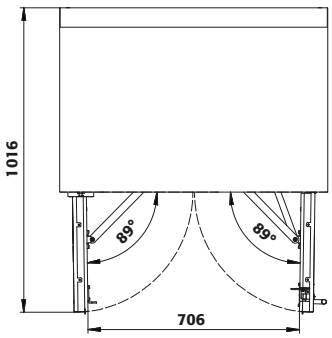

Nr de série 32905-040

Modèle FX90.229.120.WDAC







Armoire ventilée à filtration intégrée FX-PEGASUS-90 Modèle FX90.229.120.WDAC, corps gris anthracite (RAL 7016), avec portes battantes en jaune sécurité (RAL 1004)

Stockage sécurisé de liquides inflammables et autres substances dangereuses

Fonction / Construction :

Corps d'armoire

- **Robuste et durable :** structure extérieure acier, résistante aux rayures, peinture époxy, 3 charnières de fixation de porte, fermeture protégé contre la corrosion
-

Dimensions	
Largeur extérieure	1193,00 mm
Profondeur extérieure	615,00 mm
Hauteur extérieure	2294,00 mm
Largeur intérieure	1050,00 mm
Profondeur intérieure	522,00 mm
Hauteur intérieur	1647,00 mm

Les dimensions intérieures utiles peuvent différer selon la configuration intérieure.

Poids / Masse	
Poids armoire vide	459 kgs
Charge répartie	546,00 kg/m²
Charge maximale	600 kgs

Composant électronique	
Fréquence	50 Hz
Tension nominale	230 V
Courant d'alimentation	0,5 A
Puissance du moteur	120 W
Puissance du moteur standby	50 W

Colorie / Finition de surface	
Code de couleur du corps	RAL 7016
Couleur du corps	gris anthracite
Surface du corps	texture
Code de couleur de la porte / du tiroir	RAL 1004
Couleur de la porte / du tiroir	jaune sécurité
Surface de la porte / du tiroir	texture

Informations générales	
Nombre de portes	2
Angle d'ouverture de porte	89,50°
Profondeur avec portes ouvertes	1165 mm
Numéro des douanes	94032080

Vue de face

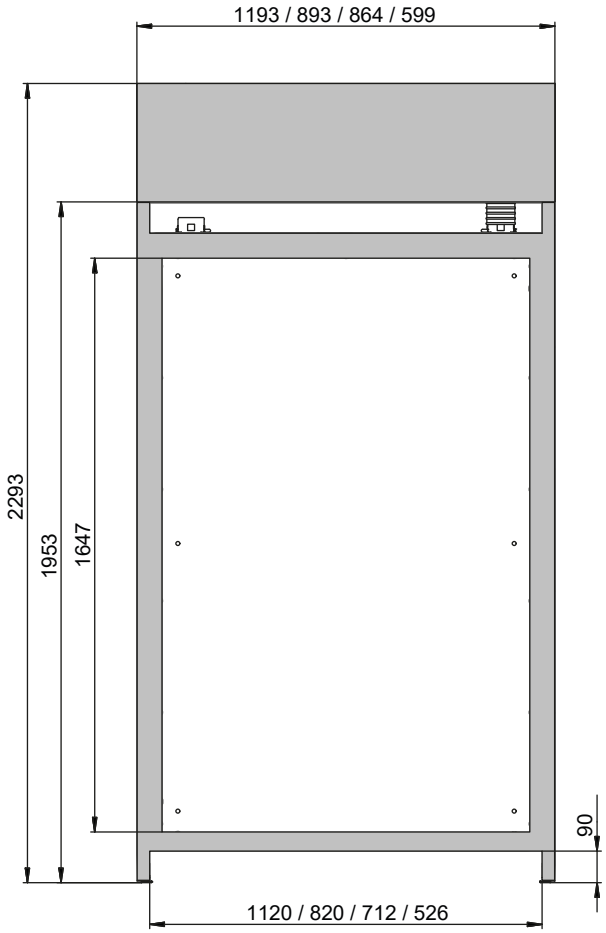

Vue latérale

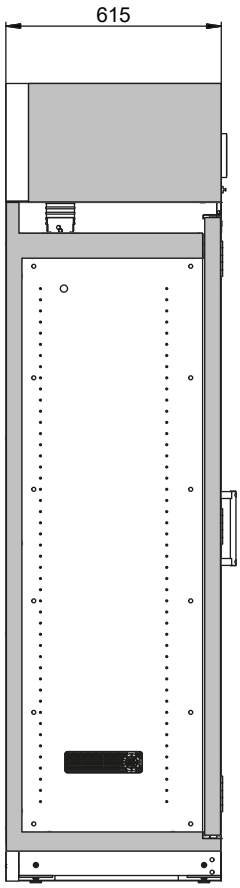

Vue de dessus

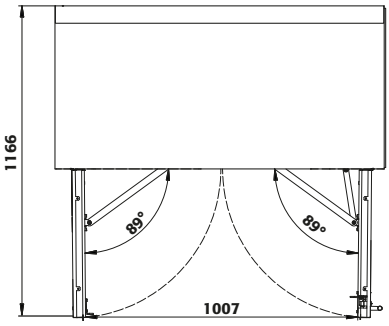

Nr de série 33286-040

Modèle FX90.229.120.MV

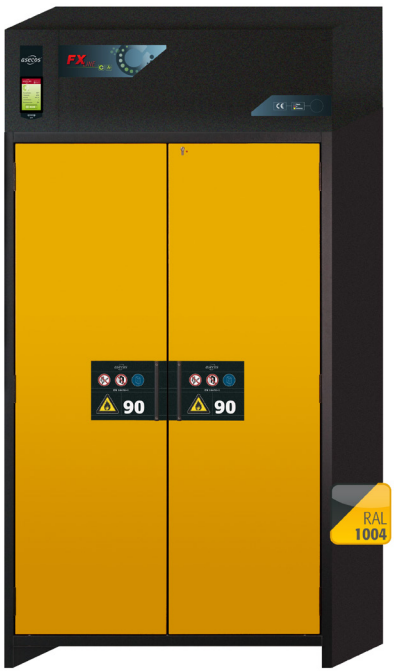

Dimensions	
Largeur extérieure	1193,00 mm
Profondeur extérieure	615,00 mm
Hauteur extérieure	2294,00 mm
Largeur intérieure	450,00 mm
Profondeur intérieure	522,00 mm
Hauteur intérieur	1647,00 mm

Les dimensions intérieures utiles peuvent différer selon la configuration intérieure.

Poids / Masse	
Poids armoire vide	554 kgs
Charge répartie	595,00 kg/m²
Charge maximale	600 kgs

Composant électronique	
Fréquence	50 Hz
Tension nominale	230 V
Courant d'alimentation	0,5 A
Puissance du moteur	120 W
Puissance du moteur standby	50 W

Colorie / Finition de surface	
Code de couleur du corps	RAL 7016
Couleur du corps	gris anthracite
Surface du corps	texture
Code de couleur de la porte / du tiroir	RAL 1004
Couleur de la porte / du tiroir	jaune sécurité
Surface de la porte / du tiroir	texture

Informations générales	
Nombre de portes	2
Angle d'ouverture de porte	89,50°
Profondeur avec portes ouvertes	1165 mm
Numéro des douanes	94032080



Armoire ventilée à filtration intégrée FX-CLASSIC-90 Modèle FX90.229.120.MV, corps gris anthracite (RAL 7016), avec portes battantes en jaune sécurité (RAL 1004)

Stockage sécurisé de liquides inflammables et autres substances dangereuses

Fonction / Construction :

Corps d'armoire

- **Robuste et durable :** structure extérieure acier, résistante aux rayures, peinture époxy, 3 charnières de fixation de porte, fermeture protégé contre la corrosion
- **Deux en un :** 2 compartiments (séparation verticale) facilitent le stockage de différents produits dangereux dans une seule armoire
- **Ergonomique :** maintien des portes en toute position, fermeture automatique en cas d'incendie
- **Utilisation controlée :** portes verrouillables, compatible avec fermeture centralisée; indicateur de verrouillage des portes (rouge/vert)
- **Transport facile :**

Vue de face

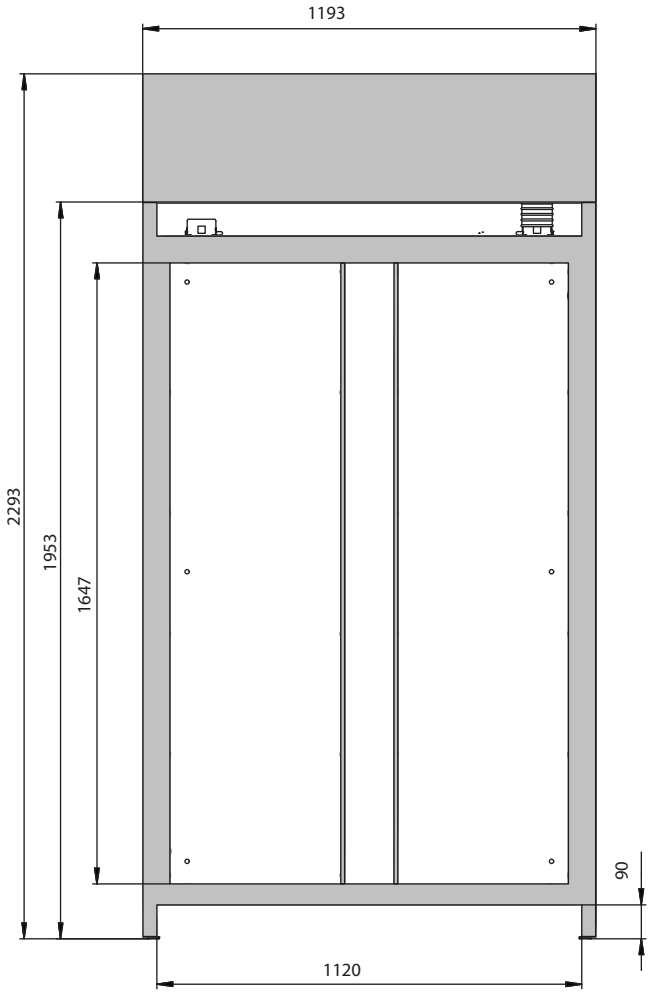

Vue latérale

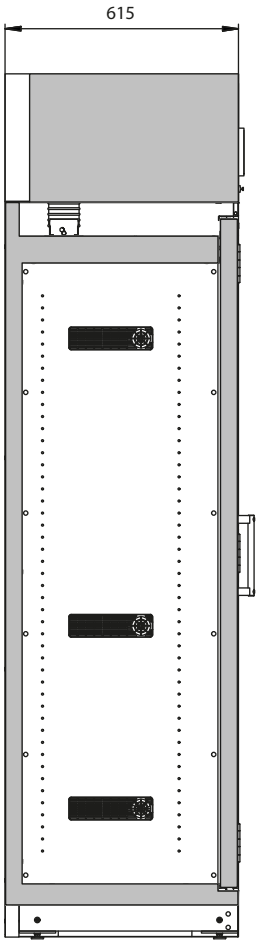

Vue de dessus

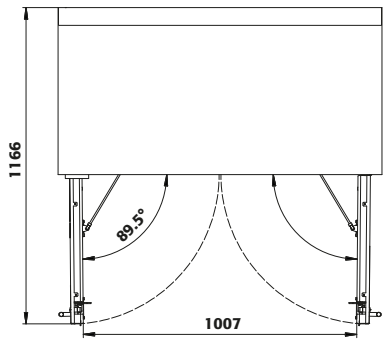

Atelier Boonen info@atelierboonen.be · www.atelierboonen.be