Ident-Nr. 32915-040

Model FX90.229.060.WDAC



Afmeting	
Uitwendige breedte	599,00 mm
Uitwendige diepte	615,00 mm
Uitwendige hoogte	2294,00 mm
Inwendige breedte	450,00 mm
Inwendige diepte	522,00 mm
Hoogte (inwendig)	1647,00 mm

De bruikbare binnenafmetingen kunnen variëren afhankelijk van het interieur.

Gewichten / Wegen	
Gewicht zonder interieur	287 kg
Vloerbelasting	915,00 kg/m²
Maximale belasting	600 kg

Elektrische component	
Frequentie	50 Hz
Nominale spanning	230 V
Maximale stroomsterkte	0,5 A
Opgenomen vermogen bij gebruik	120 W
Opgenomen vermogen bij stand-by-modus	50 W

Kleur / Oppervlak	
Kleurcode romp	RAL 7016
Rompkleur	antracietgrijs
Oppervlak van het romp	structuur
Kleurcode deuren / laden	RAL 1004
Kleurdeuren / laden	signaalgeel
Oppervlakte deuren / laden	structuur

Algemene informatie	
Aantal deuren	1
Deuropeningshoek	89,50°
Totale diepte met geopende deuren	1128 mm
Douanenummer	94032080



Opslagkast met geïntegreerd recirculatieafzuigsysteem FX-PEGASUS-90
Model FX90.229.060.WDAC, rompkleur antracietgrijs (RAL 7016), met draaideur in signaalgeel (RAL 1004)

Veilige opslag volgens de voorschriften van alle soorten ontvlambare vloeistoffen en andere gevaarlijke stoffen

Functie / constructie:

Kastlichaam

- **Robuust en duurzaam:** stabiele, hoogwaardige en krasbestendige buitenbehuizing met structuuroppervlak met epoxy coating, 3-voudige deurophanging, volledig sluitmechaniek en veiligheidselementen ter bescherming tegen corrosie buiten de opslagruimte gemonteerd
- **Betrouwbaar en veilig:** de deur klikt vast in de standaard gemonteerde deurvastzetinrichting voor het veilig plaatsen en uitnemen van emballage
- **Altijd gesloten:** automatisch deursluitsysteem (TSA) sluit na ca. 60 seconden de openstaande deur, voorafgegaan door een optisch en akoestisch signaal.
- **Geen toegang voor onbevoegden:** deur is voorzien van een cilinderslot (te integreren in een centraal deursluitsysteem) met indicatie van de vergrendeling (rood/groen)
- **Gemakkelijk te transporteren:** geïntegreerde transportsokkel, optioneel met een afneembare afdekplint
- **Gemakkelijk te plaatsen:** stelvoeten voor het compenseren van kleinere oneffenheden in de vloer (tot 10 mm)

Recirculatiefiltersysteem

- Ideaal voor plaatsing in werkruimtes – fluisterstil met slechts ca. 39 dB(A)
- Met meertraps breedbandfilter
- Elektronica voor luchtafvoer- en filterbewaking, inclusief aansluitkabel en stekker
- Optisch en akoestisch alarm inclusief potentiaalvrij alarmcontact
- Display met innovatief touchscreen

Vooraanzicht

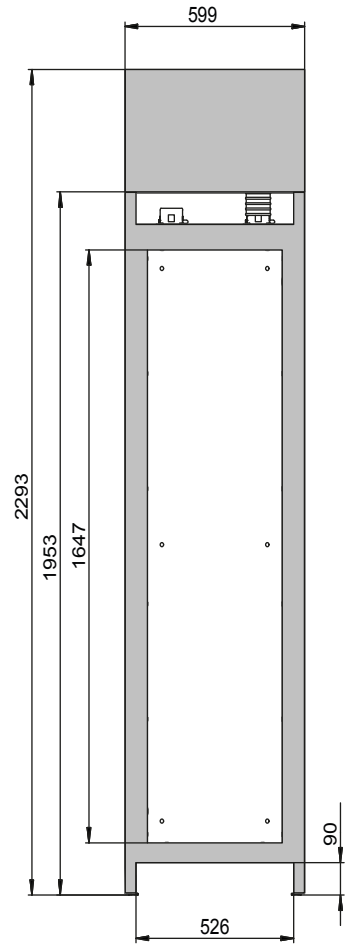

Zijaanzicht

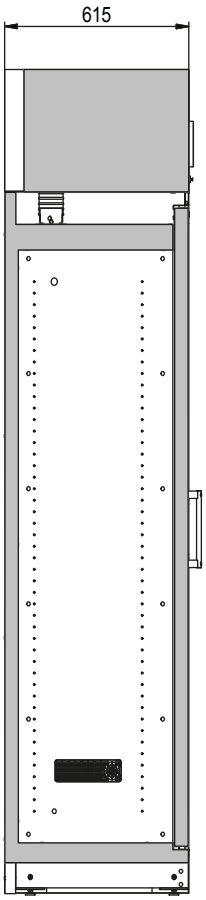

Bovenaanzicht

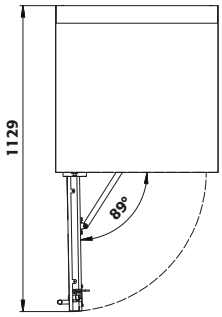

Ident-Nr. 32910-040

Model FX90.229.090.WDAC



Afmeting	
Uitwendige breedte	893,00 mm
Uitwendige diepte	615,00 mm
Uitwendige hoogte	2294,00 mm
Inwendige breedte	750,00 mm
Inwendige diepte	522,00 mm
Hoogte (inwendig)	1647,00 mm

De bruikbare binnenafmetingen kunnen variëren afhankelijk van het interieur.

Gewichten / Wegen	
Gewicht zonder interieur	370 kg
Vloerbelasting	667,00 kg/m²
Maximale belasting	600 kg

Elektrische component	
Frequentie	50 Hz
Nominale spanning	230 V
Maximale stroomsterkte	0,5 A
Opgenomen vermogen bij gebruik	120 W
Opgenomen vermogen bij stand-by-modus	50 W

Kleur / Oppervlak	
Kleurcode romp	RAL 7016
Rompkleur	antracietgrijs
Oppervlak van het romp	structuur
Kleurcode deuren / laden	RAL 1004
Kleurdeuren / laden	signaalgeel
Oppervlakte deuren / laden	structuur

Algemene informatie	
Aantal deuren	2
Deuropeningshoek	89,50°
Totale diepte met geopende deuren	1015 mm
Douanenummer	94032080

90 EN 14470-1 · EN 16121 EN 16122 · CE

Opslagkast met geïntegreerd recirculatieafzuigsysteem FX-PEGASUS-90
Model FX90.229.090.WDAC, rompkleur antracietgrijs (RAL 7016), met draaideuren in signaalgeel (RAL 1004)

Veilige opslag volgens de voorschriften van alle soorten ontvlambare vloeistoffen en andere gevaarlijke stoffen

Functie / constructie:

Kastlichaam

- **Robuust en duurzaam:** stabiele, hoogwaardige en krasbestendige buitenbehuizing met structuuroppervlak met epoxy coating, 3-voudige deurophanging, volledig sluitmechaniek en veiligheidselementen ter bescherming tegen corrosie buiten de opslagruimte gemonteerd
- **Comfortabele bediening:** open beide deuren gelijktijdig met één hand (AGT)
- **Betrouwbaar en veilig:** de deuren klikken vast in de standaard gemonteerde deurvastzetinrichting voor het veilig plaatsen en uitnemen van emballage
- **Altijd gesloten:** automatisch deursluitsysteem (TSA) sluit na ca. 60 seconden de openstaande deuren, voorafgegaan door een optisch en akoestisch signaal
- **Geen toegang voor onbevoegden:** deuren zijn voorzien van een cilinderslot (te integreren in een centraal deursluitsysteem) met indicatie van de vergrendeling (rood/groen)
- **Gemakkelijk te transporteren:** geïntegreerde transportsokkel, optioneel met een afneembare afdekplint
- **Gemakkelijk te plaatsen:** stelvoeten voor het compenseren van kleinere oneffenheden in de vloer (tot 10 mm)

Recirculatiefiltersysteem

- Ideaal voor plaatsing in werkruimtes – fluisterstil met slechts ca. 39 dB(A)
- Met meertraps breedbandfilter
- Elektronica voor luchtafvoer- en filterbewaking, inclusief aansluitkabel en stekker
- Optisch en akoestisch alarm inclusief potentiaalvrij alarmcontact
- Display met innovatief touchscreen

Vooraanzicht

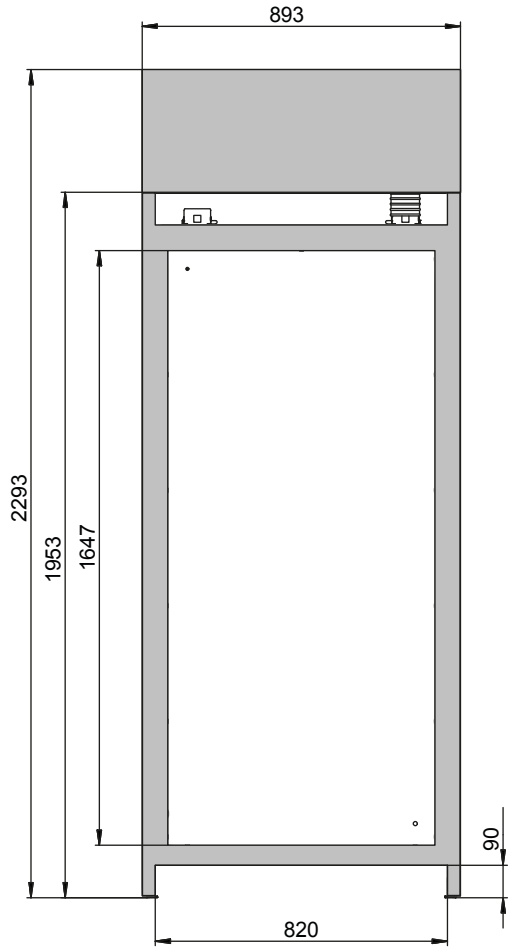

Zijaanzicht

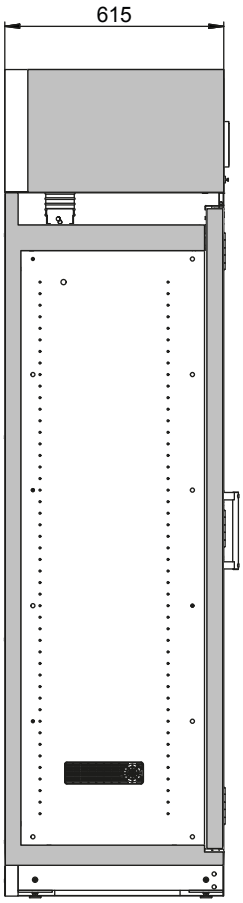

Bovenaanzicht

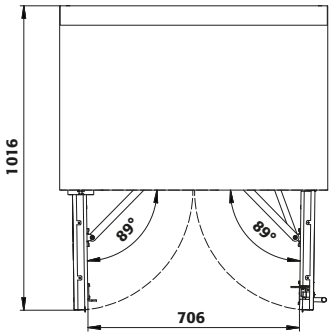

Ident-Nr. 32905-040

Model FX90.229.120.WDAC





Opslagkast met geïntegreerd recirculatieafzuigsysteem
GAS-90
Model 0.229.120.WDA rompkleur antracietgrijs
(RAL 7016), met draaideuren in signaalgeel (RAL 1004)

Veilige opslag volgens de voorschriften van alle soorten ontvlambare vloeistoffen en andere gevaarlijke stoffen

Functie / constructie:

Kastlichaam

- **Robuust en duurzaam:** stabiele, hoogwaardige en krasbestendige buitenbehuizing met structuuroppervlak met epoxy coating, 3-voudige deurophanging, volledig sluitmechaniek en veiligheidselementen ter bescherming tegen corrosie buiten de opslagruimte gemonteerd

Afmeting	
Uitwendige breedte	1193,00 mm
Uitwendige diepte	615,00 mm
Uitwendige hoogte	2294,00 mm
Inwendige breedte	1050,00 mm
Inwendige diepte	522,00 mm
Hoogte (inwendig)	1647,00 mm

De bruikbare binnenafmetingen kunnen variëren afhankelijk van het interieur.

Gewichten / Wegen	
Gewicht zonder interieur	459 kg
Vloerbelasting	546,00 kg/m²
Maximale belasting	600 kg

Elektrische component	
Frequentie	50 Hz
Nominale spanning	230 V
Maximale stroomsterkte	0,5 A
Opgenomen vermogen bij gebruik	120 W
Opgenomen vermogen bij stand-by-modus	50 W

Kleur / Oppervlak	
Kleurcode romp	RAL 7016
Rompkleur	antracietgrijs
Oppervlak van het romp	structuur
Kleurcode deuren / laden	RAL 1004
Kleurdeuren / laden	signaalgeel
Oppervlakte deuren / laden	structuur

Algemene informatie	
Aantal deuren	2
Deuropeningshoek	89,50°
Totale diepte met geopende deuren	1165 mm
Douanenummer	94032080

Vooraanzicht

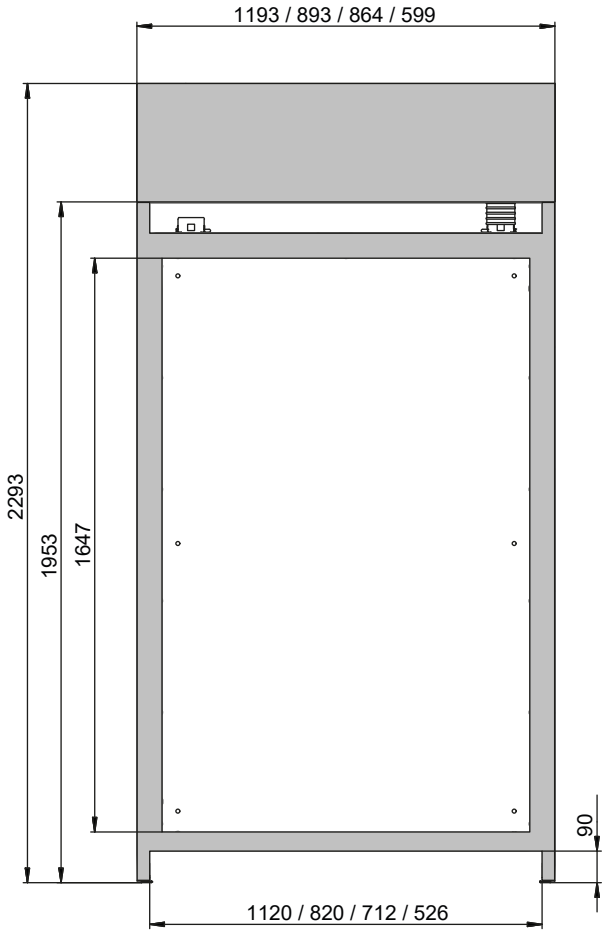

Zijaanzicht

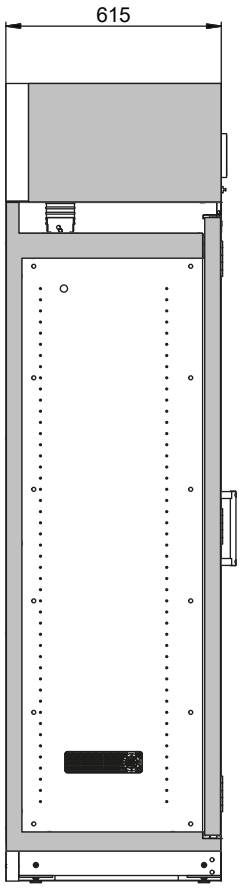

Bovenaanzicht

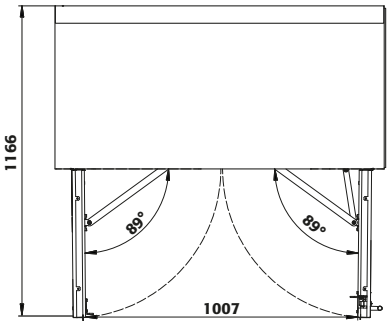

Ident-Nr. 33286-040

Model FX90.229.120.MV

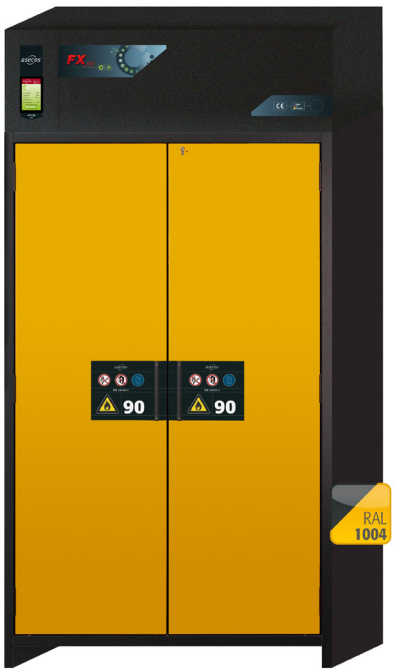

Afmeting	
Uitwendige breedte	1193,00 mm
Uitwendige diepte	615,00 mm
Uitwendige hoogte	2294,00 mm
Inwendige breedte	450,00 mm
Inwendige diepte	522,00 mm
Hoogte (inwendig)	1647,00 mm

De bruikbare binnenafmetingen kunnen variëren afhankelijk van het interieur.

Gewichten / Wegen	
Gewicht zonder interieur	554 kg
Vloerbelasting	595,00 kg/m²
Maximale belasting	600 kg

Elektrische component	
Frequentie	50 Hz
Nominale spanning	230 V
Maximale stroomsterkte	0,5 A
Opgenomen vermogen bij gebruik	120 W
Opgenomen vermogen bij stand-by-modus	50 W

Kleur / Oppervlak	
Kleurcode romp	RAL 7016
Rompkleur	antracietgrijs
Oppervlak van het romp	structuur
Kleurcode deuren / laden	RAL 1004
Kleurdeuren / laden	signaalgeel
Oppervlakte deuren / laden	structuur

Algemene informatie	
Aantal deuren	2
Deuropeningshoek	89,50°
Totale diepte met geopende deuren	1165 mm
Douanenummer	94032080



Opslagkast met geïntegreerd recirculatieafzuigsysteem FX-CLASSIC-90
Model FX90.229.120.MV, rompkleur antracietgrijs (RAL 7016), met draaideuren in signaalgeel (RAL 1004)

Veilige opslag volgens de voorschriften van alle soorten ontvlambare vloeistoffen en andere gevaarlijke stoffen

Functie / constructie:

Kastlichaam

- **Robuust en duurzaam:** stabiele, hoogwaardige en krasbestendige buitenbehuizing met structuuroppervlak met epoxy coating, 3-voudige deurophanging, volledig sluitmechaniek en veiligheidselementen ter bescherming tegen corrosie buiten de opslagruimte gemonteerd
- **Twee in één:** twee compartimenten (verticale verdeling) maken de opslag van ontvlambare en agressieve gevaarlijke stoffen in één kast mogelijk
- **Gemakkelijke hantering met comfort:** Deuren blijven in elke openingshoek staan, automatische sluiting in geval van brand
- **Geen toegang voor onbevoegden:** deuren zijn voorzien van een cilinderslot (te integreren in een centraal deursluitsysteem) met indicatie van de vergrendeling (rood/groen)
- **Gemakkelijk te transporteren:** geïntegreerde transportsokkel, optioneel met een afneembare afdekplint
- **Gemakkelijk te plaatsen:** stelvoeten voor het compenseren van kleinere oneffenheden in de vloer (tot 10 mm)

Recirculatiefiltersysteem

- Ideaal voor plaatsing in werkruimtes – fluisterstil met slechts ca. 39 dB(A)
- Met meertraps breedbandfilter
- Elektronica voor luchtafvoer- en filterbewaking, inclusief aansluitkabel en stekker
- Optisch en akoestisch alarm inclusief potentiaalvrij alarmcontact
- Display met innovatief touchscreen

Vooraanzicht

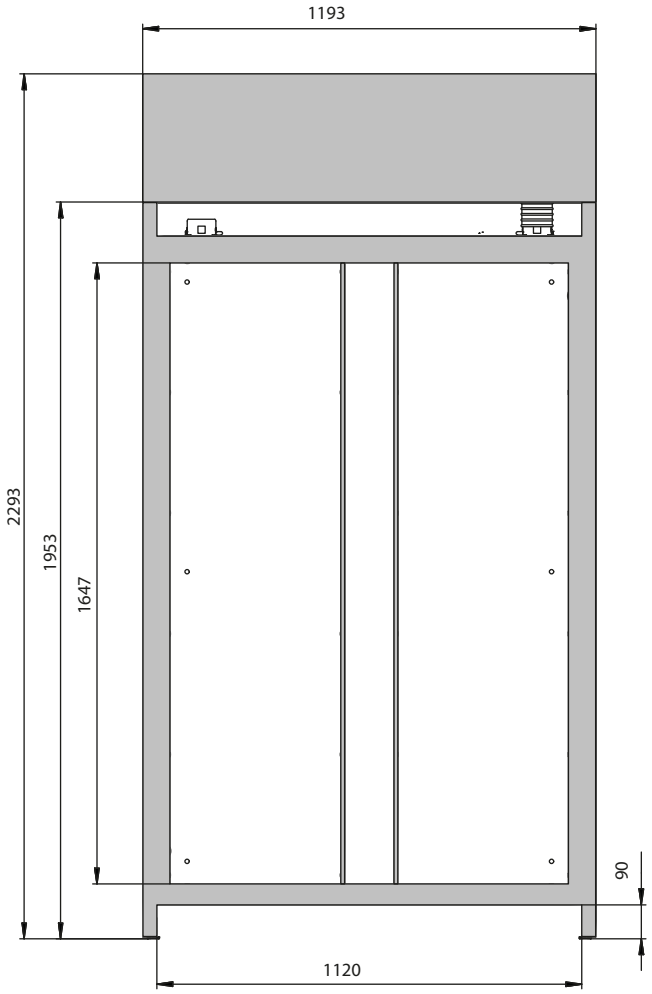

Zijaanzicht

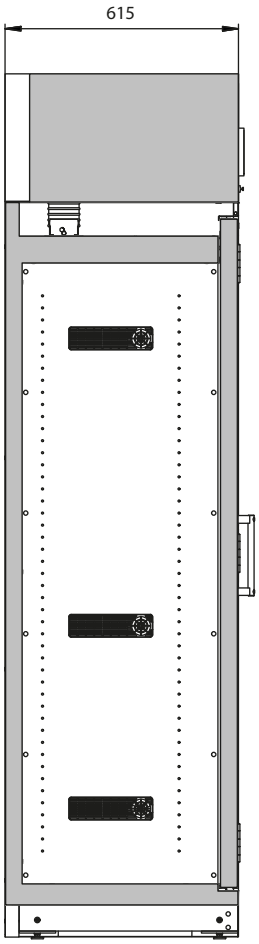

Bovenaanzicht

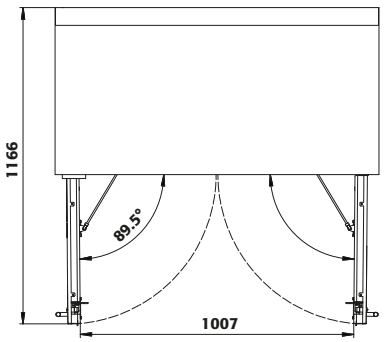

Atelier Boonen info@atelierboonen.be · www.atelierboonen.be