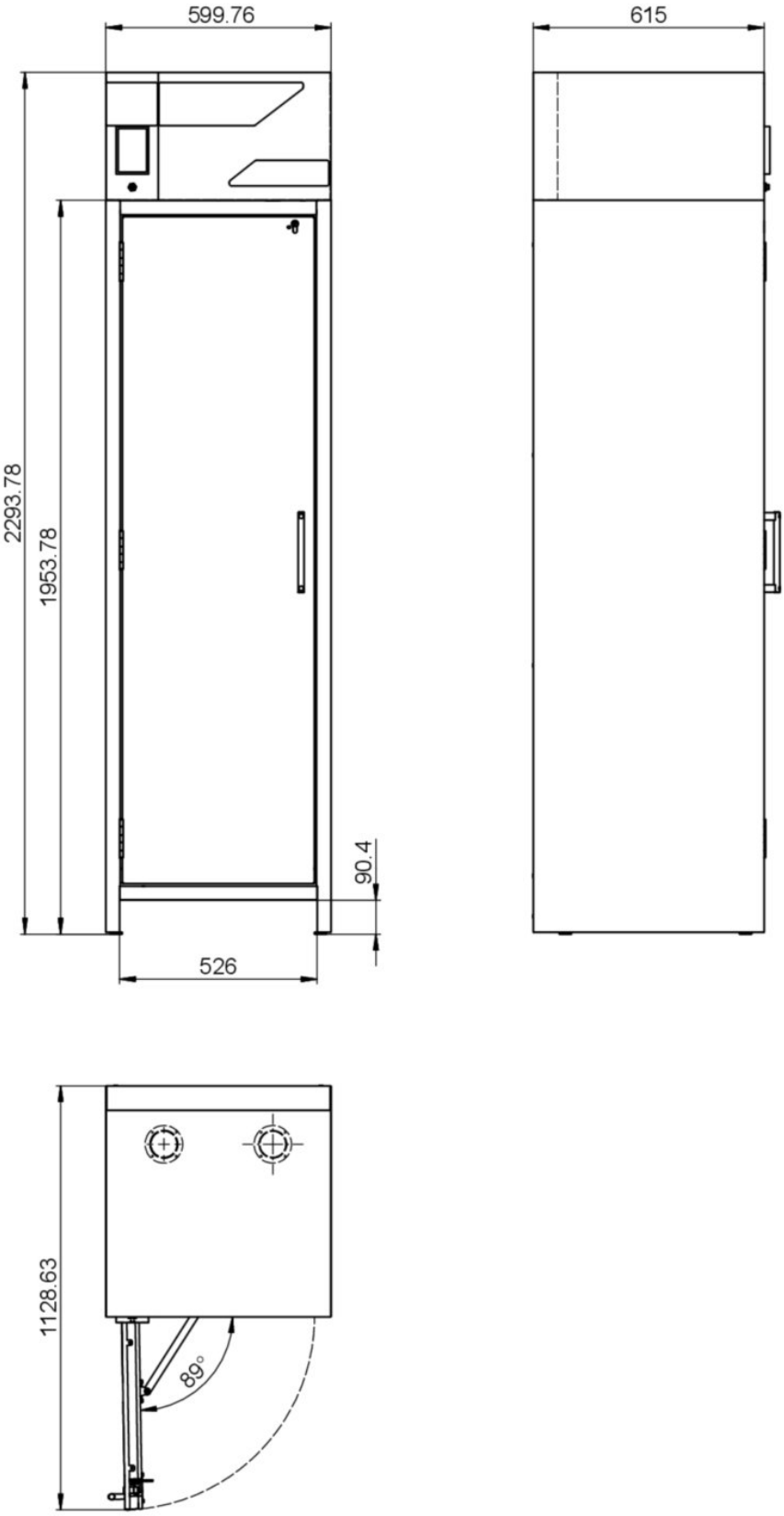

technische Änderungen vorbehalten

			Datum	Name	
		Bearb.	17.03.15	M.Grünewald	FX90.229.060
		Gepr.			Sicherheitshochschrank
FX90.229.060.WDACR	32920	asecos			Ansichtszeichnung
FX90.229.060.WDAC	32915				Blatt
Modell	ID				Bl.

Anmerkung zu aufgeführten .R-Versionen:
Türanschlag entgegen Abbildung rechts,
Anschlußmaße identisch

© 2013 D.Taube

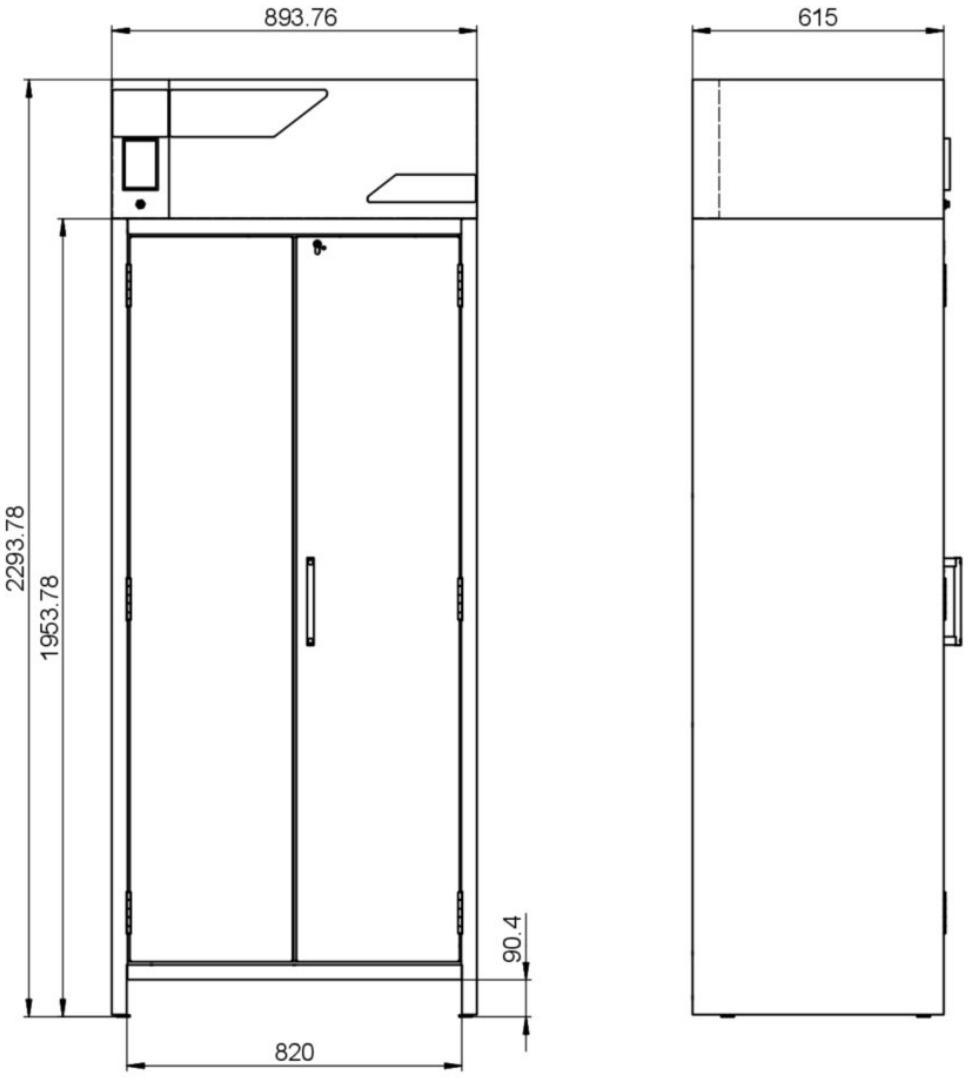

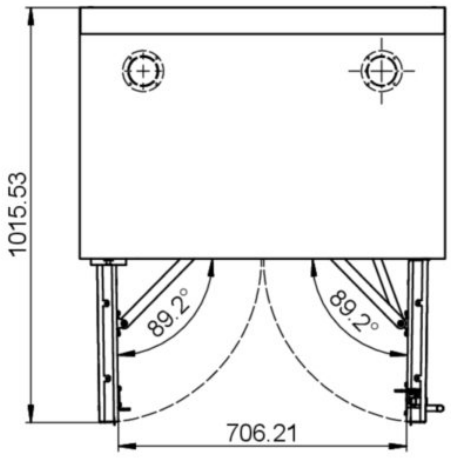

technische Änderungen vorbehalten

			Datum	Name	
		Bearb.	17.03.15	M.Grünewald	FX90.229.090
		Gepr.			Sicherheitshochschrank
FX90.229.090.WDAC	32910	asecos			Ansichtszeichnung
Modell	ID				

Blatt

Bl.

© 2013 D.Taube

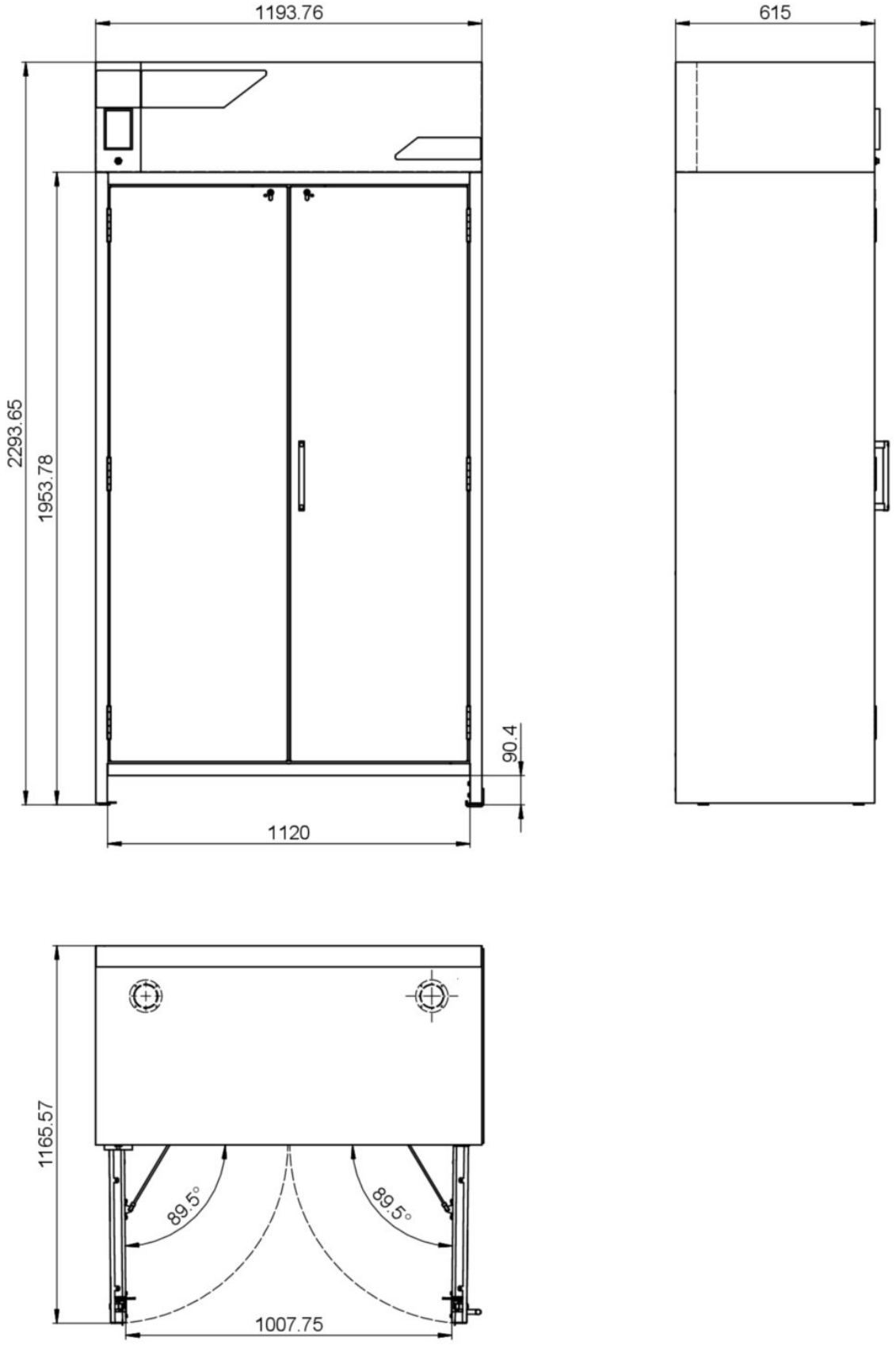

technische Änderungen vorbehalten

			Datum	Name	
		Bearb.	16.03.15	M.Grünewald	FX90.229.120
		Gepr.			Sicherheitshochschrank
		asecos			Ansichtszeichnung
FX90.229.120.WDAC	32905				Blatt
Modell	ID				Bl.

© 2013 D.Taube

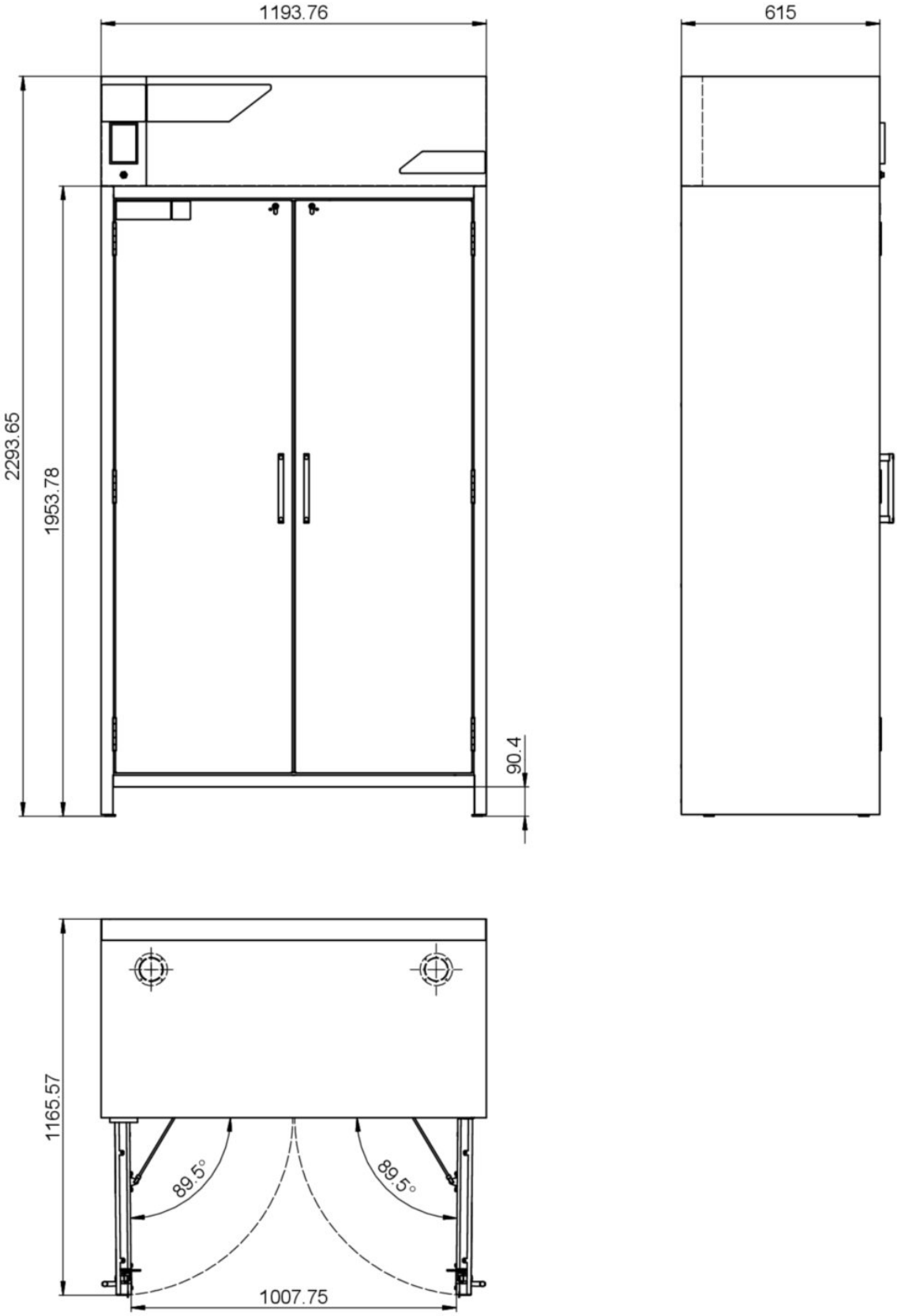

technische Änderungen vorbehalten

			Datum	Name	
		Bearb.	18.03.15	M.Grünewald	FX90.229.120.MV
		Gepr.			Sicherheitshochschrank
FX90.229.120.MV	33286	asecos			Ansichtszeichnung
Modell	ID				Blatt / Bl.

© 2013 D.Taube