Ident-Nr. 30606-001

Model SL.196.120.MV



Afmetingen	
Uitwendige breedte	1197,00 mm
Uitwendige diepte	603,00 mm
Uitwendige hoogte	1965,00 mm
Inwendige breedte	485,00 mm
Inwendige diepte	570,00 mm
Hoogte (inwendig)	1869,00 mm

De bruikbare binnenafmetingen kunnen variëren afhankelijk van het interieur.

Gewichten / Wegen	
Gewicht kast zonder interieur	215 kg
Vloerbelasting	240,00 kg/m²
Maximale belasting	300 kg

Luchttechniek	
luchtafvoeraansluiting	75 ND
Luchtverversing, 30-voundig	31 m³/h
Drukverlies bij 30-voundige luchtverversing	10 Pa

Kleur / Oppervlak	
Kleurcode romp	RAL 7035
Rompkleur	Lichtgrijs
Oppervlak van het romp	glad
Kleurcode deuren / laden	RAL 7035
Kleurdeuren / laden	Lichtgrijs
Oppervlakte deuren / laden	glad

Algemene informatie	
Aantal deuren	2
Totale diepte met geopende deuren	1.153,00 mm
Douanenummer	94032080

Logen- en zurenkast SL-CLASSIC
Model SL.196.120.MV, lichtgrijs (RAL 7035)

Veilige opslag volgens de voorschriften van agressieve, niet-brandbare gevaarlijke stoffen in werkruimtes

Functie / constructie:

- **Robuust en duurzaam:** romp van hoge kwaliteit plaatstaal met epoxy coating, gehele sluitmechaniek is ter bescherming tegen corrosie buiten de opslagruimte gemonteerd
- **Twee in één:** twee compartimenten maken de gescheiden opslag van zuren en logen in één kast mogelijk
- **Geen toegang voor onbevoegden:** deuren afsluitbaar met een profielcilinder (geschikt voor centraal deursluitsysteem)
- **Gemakkelijk te plaatsen:** stelvoeten voor het compenseren van kleinere oneffenheden in de vloer (tot 10 mm)
- **Be- en ontluchting:** corrosiebestendige metaalvrije ventilatiekanalen, geïsoleerde ontluchting van de opslagkamers, slechts één luchtafvoeropening in het dakgedeelte

Vooraanzicht

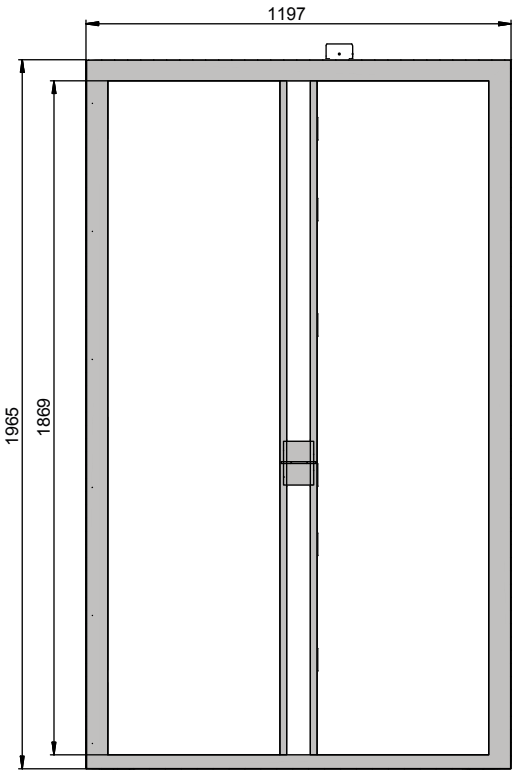

Zijaanzicht

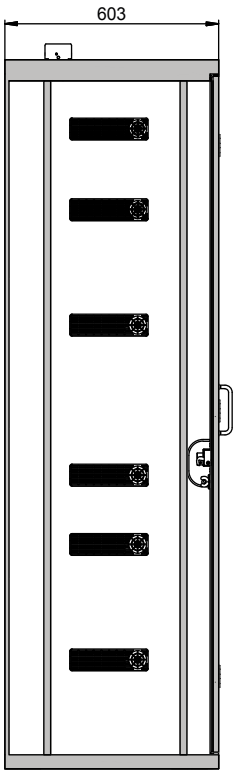

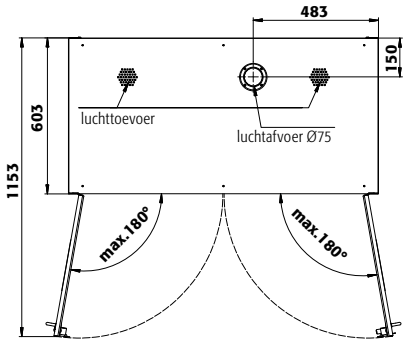

Ident-Nr. 30612-001

Model SL.196.060.MH



Afmetingen	
Uitwendige breedte	597,00 mm
Uitwendige diepte	603,00 mm
Uitwendige hoogte	1965,00 mm
Inwendige breedte	485,00 mm
Inwendige diepte	570,00 mm
Hoogte (inwendig)	914,00 mm

De bruikbare binnenafmetingen kunnen variëren afhankelijk van het interieur.

Gewichten / Wegen	
Gewicht kast zonder interieur	136 kg
Vloerbelasting	444,00 kg/m²
Maximale belasting	300 kg

Luchttechniek	
luchtafvoeraansluiting	75 ND
Luchtverversing, 30-voundig	14 m³/h
Drukverlies bij 30-voundige luchtverversing	4 Pa

Kleur / Oppervlak	
Kleurcode romp	RAL 7035
Rompkleur	Lichtgrijs
Oppervlak van het romp	glad
Kleurcode deuren / laden	RAL 7035
Kleurdeuren / laden	Lichtgrijs
Oppervlakte deuren / laden	glad

Algemene informatie	
Aantal deuren	2
Totale diepte met geopende deuren	1.119,00 mm
Douanenummer	94032080

Logen- en zurenkast SL-CLASSIC
Model SL.196.060.MH, lichtgrijs (RAL 7035)

Veilige opslag volgens de voorschriften van agressieve, niet-brandbare gevaarlijke stoffen in werkruimtes

Functie / constructie:

- **Robuust en duurzaam:** romp van hoge kwaliteit plaatstaal met epoxy coating, gehele sluitmechaniek is ter bescherming tegen corrosie buiten de opslagruimte gemonteerd
- **Twee in één:** twee compartimenten maken de gescheiden opslag van zuren en logen in één kast mogelijk
- **Geen toegang voor onbevoegden:** deuren afsluitbaar met een profielcilinder (geschikt voor centraal deursluitsysteem)
- **Gemakkelijk te plaatsen:** stelvoeten voor het compenseren van kleinere oneffenheden in de vloer (tot 10 mm)
- **Be- en ontluchting:** corrosiebestendige metaalvrije ventilatiekanalen, geïsoleerde ontluchting van de opslagkamers, slechts één luchtafvoeropening in het dakgedeelte

Vooraanzicht

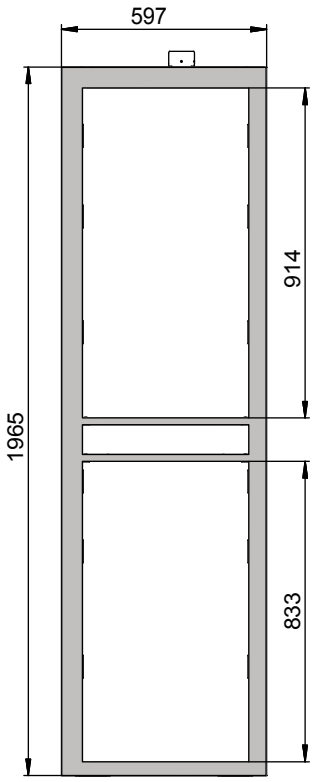

Zijaanzicht

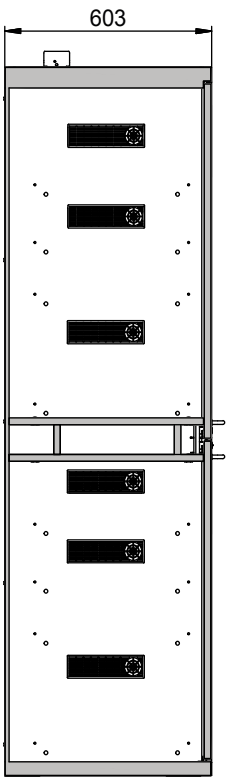

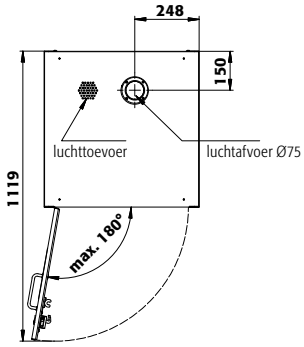

Ident-Nr. 30622-892

Model SL.060.059.UB.T



Afmetingen	
Uitwendige breedte	590,00 mm
Uitwendige diepte	570,00 mm
Uitwendige hoogte	600,00 mm
Inwendige breedte	488,00 mm
Inwendige diepte	531,00 mm
Hoogte (inwendig)	562,00 mm

De bruikbare binnenafmetingen kunnen variëren afhankelijk van het interieur.

Gewichten / Wegen	
Gewicht kast zonder interieur	35 kg
Vloerbelasting	151,00 kg/m²
Maximale belasting	100 kg

Luchttechniek	
luchtafvoeraansluiting	50 ND
Luchtverversing, 30-voundig	4 m³/h
Drukverlies bij 30-voundige luchtverversing	1 Pa

Kleur / Oppervlak	
Rompkleur	Lichtgrijs
Oppervlak van het romp	microperl
Kleurdeuren / laden	Lichtgrijs
Oppervlakte deuren / laden	microperl

Algemene informatie	
Aantal deuren	1
Totale diepte met geopende deuren	1.112,00 mm
Douanenummer	94032080

Logen- en zurenkast SL-CLASSIC-UB
Model SL.060.059.UB.T, lichtgrijs

Veilige opslag volgens de voorschriften van agressieve, niet-brandbare gevaarlijke stoffen in werkruimtes

Functie / constructie:

- **Robuust en duurzaam:** volledig van zeer bestendige, met melamine-hars gecoat plaatmateriaal
- **Alle emballage is veilig en gemakkelijk toegankelijk:** openingshoek van de draaideuren 93°, binnenkant van de kast geheel te overzien
- **Geen toegang voor onbevoegden:** deur is voorzien van een cilinderslot, met indicatie van de vergrendeling (rood/groen)
- **Mobiel:** met de optioneel leverbare verrijdbare sokkel is de kast gemakkelijk te verplaatsen
- **Be- en ontluchting:** geïntegreerd beluchtings- en ventilatiesysteem voor aansluiting (NW 50) op een mechanische afzuiginstallatie

Vooraanzicht

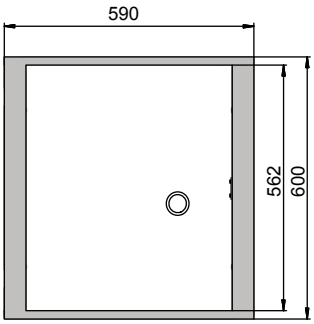

Zijaanzicht

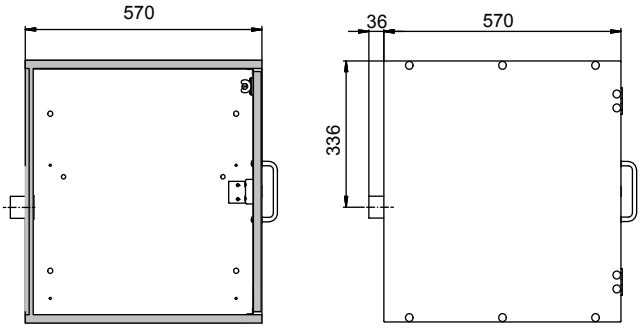

Bovenaanzicht

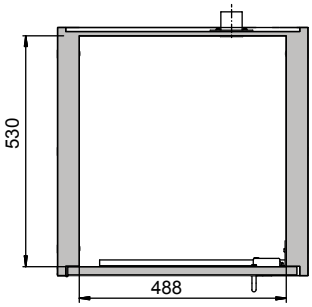

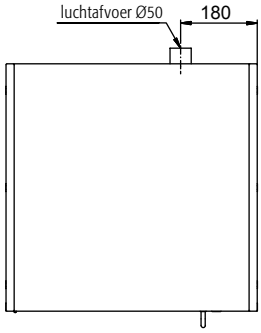

Ident-Nr. 30619-892

Model SL.060.110.UB.2T



Afmetingen	
Uitwendige breedte	1100,00 mm
Uitwendige diepte	570,00 mm
Uitwendige hoogte	600,00 mm
Inwendige breedte	489,00 mm
Inwendige diepte	531,00 mm
Hoogte (inwendig)	562,00 mm

De bruikbare binnenafmetingen kunnen variëren afhankelijk van het interieur.

Gewichten / Wegen	
Gewicht kast zonder interieur	53 kg
Vloerbelasting	93,00 kg/m²
Maximale belasting	100 kg

Luchttechniek	
luchtafvoeraansluiting	50 ND
Luchtverversing, 30-voundig	9 m³/h
Drukverlies bij 30-voundige luchtverversing	2 Pa

Kleur / Oppervlak	
Rompkleur	Lichtgrijs
Oppervlak van het romp	microperl
Kleurdeuren / laden	Lichtgrijs
Oppervlakte deuren / laden	microperl

Algemene informatie	
Aantal deuren	2
Totale diepte met geopende deuren	1.094,00 mm
Douanenummer	94032080

EK5 / AK4 – ProdSG

EN 16121
EN 16122

Logen- en zurenkast SL-CLASSIC-UB
Model SL.060.110.UB.2T, lichtgrijs

Veilige opslag volgens de voorschriften van agressieve, niet-brandbare gevaarlijke stoffen in werkruimtes

Functie / constructie:

- **Robuust en duurzaam:** volledig van zeer bestendige, met melamine-hars gecoat plaatmateriaal
- **Alle emballage is veilig en gemakkelijk toegankelijk:** openingshoek van de draaideuren 93°, binnenkant van de kast geheel te overzien
- **Geen toegang voor onbevoegden:** deuren zijn voorzien van een cilinderslot, met indicatie van de vergrendeling (rood/groen)
- **Mobiel:** met de optioneel leverbare verrijdbare sokkel is de kast gemakkelijk te verplaatsen
- **Be- en ontluchting:** geïntegreerd beluchtings- en ventilatiesysteem voor aansluiting (NW 50) op een mechanische afzuiginstallatie

Vooraanzicht

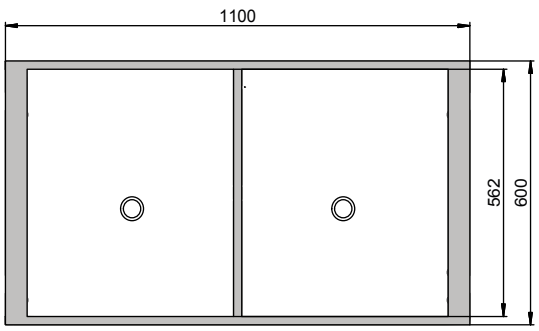

Zijaanzicht

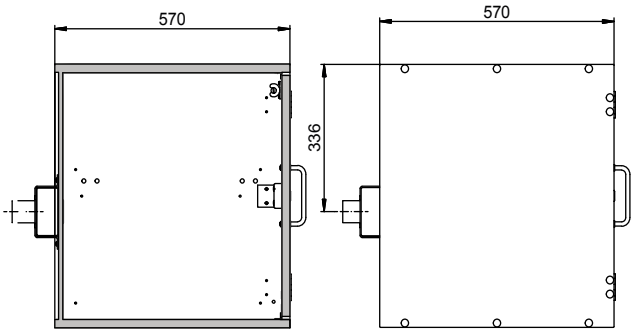

Bovenaanzicht

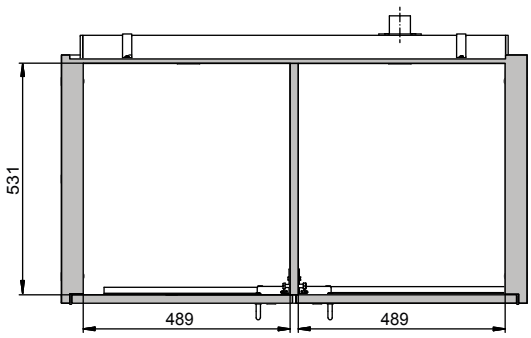

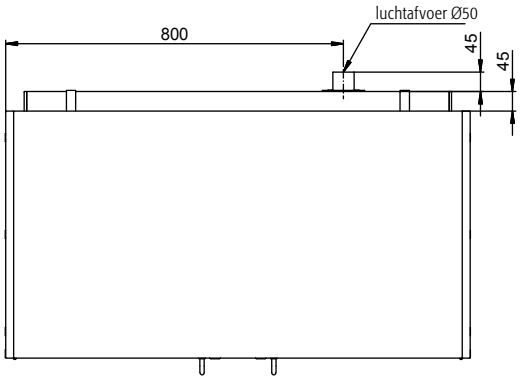

Ident-Nr. 30616-892

Model SL.060.140.UB.3T



Afmetingen	
Uitwendige breedte	1400,00 mm
Uitwendige diepte	570,00 mm
Uitwendige hoogte	600,00 mm
Inwendige breedte	489,00 mm
Inwendige diepte	531,00 mm
Hoogte (inwendig)	562,00 mm

De bruikbare binnenafmetingen kunnen variëren afhankelijk van het interieur.

Gewichten / Wegen	
Gewicht kast zonder interieur	66 kg
Vloerbelasting	82,00 kg/m²
Maximale belasting	100 kg

Luchttechniek	
luchtafvoeraansluiting	50 ND
Luchtverversing, 30-voundig	11 m³/h
Drukverlies bij 30-voundige luchtverversing	3 Pa

Kleur / Oppervlak	
Rompkleur	Lichtgrijs
Oppervlak van het romp	microperl
Kleurdeuren / laden	Lichtgrijs
Oppervlakte deuren / laden	microperl

Algemene informatie	
Aantal deuren	3
Totale diepte met geopende deuren	1.094,00 mm
Douanenummer	94032080

EK5 / AK4 – ProdSG

EN 16121
EN 16122

Logen- en zurenkast SL-CLASSIC-UB
Model SL.060.140.UB.3T, lichtgrijs

Veilige opslag volgens de voorschriften van agressieve, niet-brandbare gevaarlijke stoffen in werkruimtes

Functie / constructie:

- **Robuust en duurzaam:** volledig van zeer bestendige, met melamine-hars gecoat plaatmateriaal
- **Alle emballage is veilig en gemakkelijk toegankelijk:** openingshoek van de draaideuren 93°, binnenkant van de kast geheel te overzien
- **Geen toegang voor onbevoegden:** deuren zijn voorzien van een cilinderslot, met indicatie van de vergrendeling (rood/groen)
- **Mobiel:** met de optioneel leverbare verrijdbare sokkel is de kast gemakkelijk te verplaatsen
- **Be- en ontluchting:** geïntegreerd beluchtings- en ventilatiesysteem voor aansluiting (NW 50) op een mechanische afzuiginstallatie

Vooraanzicht

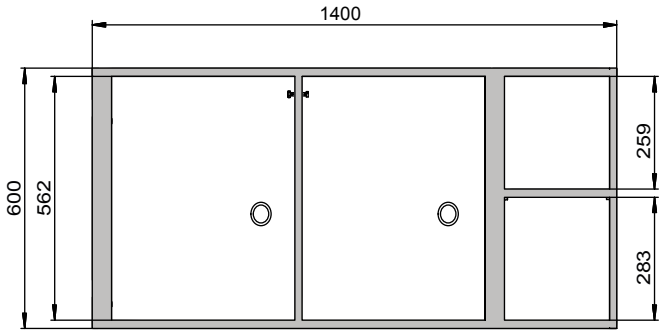

Zijaanzicht

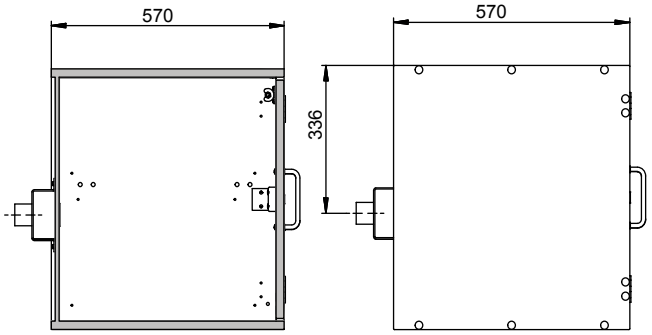

Bovenaanzicht

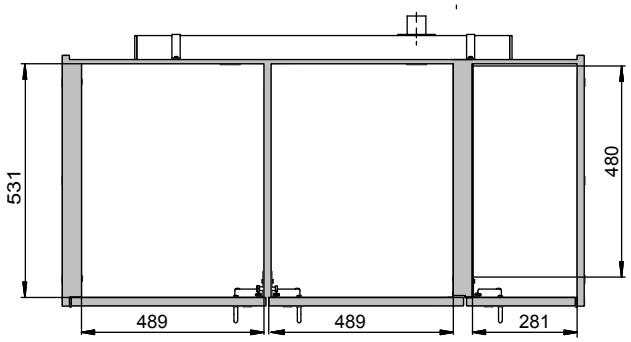

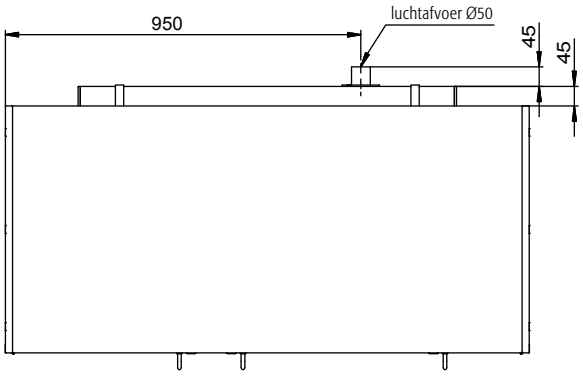

Ident-Nr. 33200-892

Model SL.080.110.UB.2T



Afmetingen	
Uitwendige breedte	1100,00 mm
Uitwendige diepte	570,00 mm
Uitwendige hoogte	800,00 mm
Inwendige breedte	489,00 mm
Inwendige diepte	530,00 mm
Hoogte (inwendig)	762,00 mm

De bruikbare binnenafmetingen kunnen variëren afhankelijk van het interieur.

Gewichten / Wegen	
Gewicht kast zonder interieur	68 kg
Vloerbelasting	98,00 kg/m²
Maximale belasting	100 kg

Luchttechniek	
luchtafvoeraansluiting	50 ND
Luchtverversing, 30-voudig	12 m³/h
Drukverlies bij 30-voudige luchtverversing	3 Pa

Kleur / Oppervlak	
Rompkleur	Lichtgrijs
Oppervlak van het romp	microperl
Kleurdeuren / laden	Lichtgrijs
Oppervlakte deuren / laden	microperl

Algemene informatie	
Aantal deuren	2
Totale diepte met geopende deuren	1.094,00 mm
Douanenummer	94032080

EN 16121
EN 16122

Logen- en zurenkast SL-CLASSIC-UB
Model SL.080.110.UB.2T, lichtgrijs

Veilige opslag volgens de voorschriften van agressieve, niet-brandbare gevaarlijke stoffen in werkruimtes

Functie / constructie:

- **Robuust en duurzaam:** volledig van zeer bestendige, met melamine-hars gecoat plaatmateriaal
- **Alle emballage is veilig en gemakkelijk toegankelijk:** openingshoek van de draaideuren 93°, binnenkant van de kast geheel te overzien
- **Geen toegang voor onbevoegden:** deuren zijn voorzien van een cilinderslot, met indicatie van de vergrendeling (rood/groen)
- **Mobiel:** met de optioneel leverbare verrijdbare sokkel is de kast gemakkelijk te verplaatsen
- **Be- en ontluchting:** geïntegreerd beluchtings- en ventilatiesysteem voor aansluiting (NW 50) op een mechanische afzuiginstallatie

Vooraanzicht

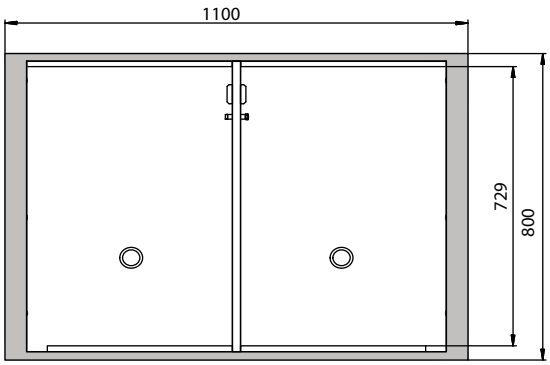

Zijaanzicht

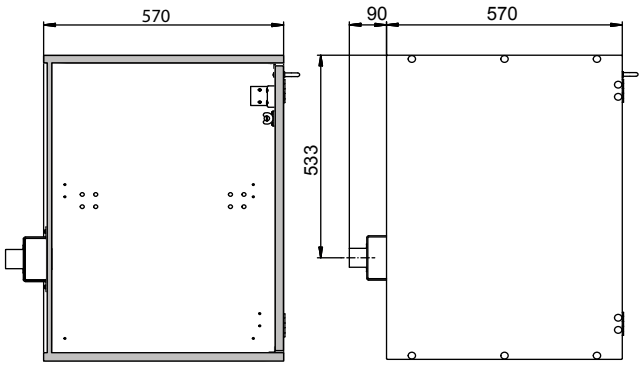

Bovenaanzicht

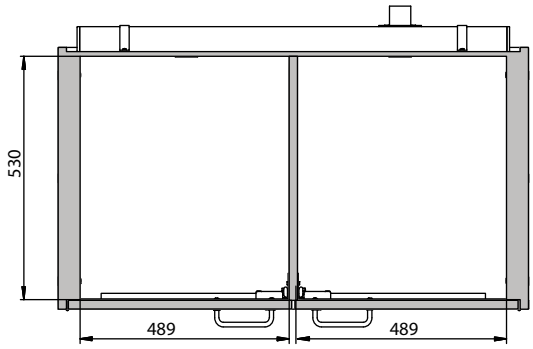

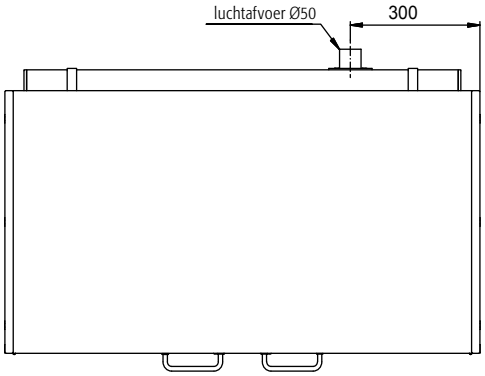

Ident-Nr. 33202-892

Model SL.080.059.UB.TR



Afmetingen	
Uitwendige breedte	590,00 mm
Uitwendige diepte	570,00 mm
Uitwendige hoogte	800,00 mm
Inwendige breedte	488,00 mm
Inwendige diepte	530,00 mm
Hoogte (inwendig)	762,00 mm

De bruikbare binnenafmetingen kunnen variëren afhankelijk van het interieur.

Gewichten / Wegen	
Gewicht kast zonder interieur	47 kg
Vloerbelasting	157,00 kg/m²
Maximale belasting	100 kg

Luchttechniek	
luchtafvoeraansluiting	50 ND
Luchtverversing, 30-voundig	6 m³/h
Drukverlies bij 30-voundige luchtverversing	1 Pa

Kleur / Oppervlak	
Rompkleur	Lichtgrijs
Oppervlak van het romp	microperl
Kleurdeuren / laden	Lichtgrijs
Oppervlakte deuren / laden	microperl

Algemene informatie	
Aantal deuren	1
Totale diepte met geopende deuren	1.112,00 mm
Douanenummer	94032080

Logen- en zurenkast SL-CLASSIC-UB
Model SL.080.059.UB.TR, lichtgrijs

Veilige opslag volgens de voorschriften van agressieve, niet-brandbare gevaarlijke stoffen in werkruimtes

Functie / constructie:

- **Robuust en duurzaam:** volledig van zeer bestendige, met melamine-hars gecoat plaatmateriaal
- **Alle emballage is veilig en gemakkelijk toegankelijk:** openingshoek van de draaideuren 93°, binnenkant van de kast geheel te overzien
- **Geen toegang voor onbevoegden:** deur is voorzien van een cilinderslot, met indicatie van de vergrendeling (rood/groen)
- **Mobiel:** met de optioneel leverbare verrijdbare sokkel is de kast gemakkelijk te verplaatsen
- **Be- en ontluchting:** geïntegreerd beluchtings- en ventilatiesysteem voor aansluiting (NW 50) op een mechanische afzuiginstallatie

Vooraanzicht

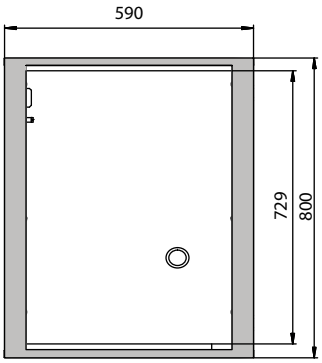

Zijaanzicht

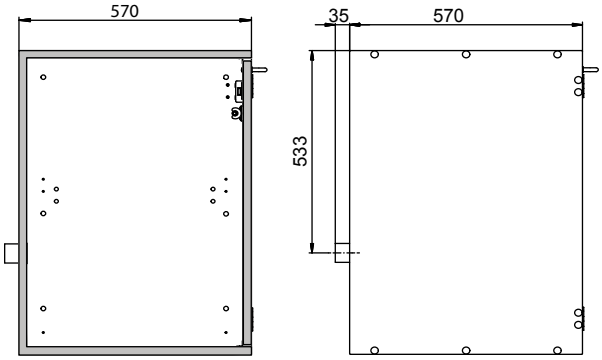

Bovenaanzicht

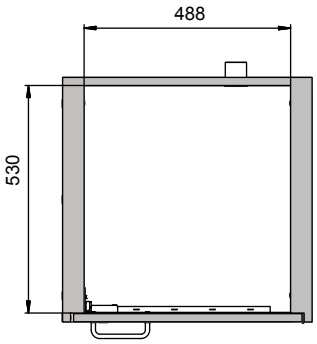

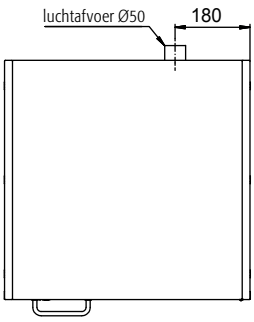

Atelier Boonen info@atelierboonen.be · www.atelierboonen.be