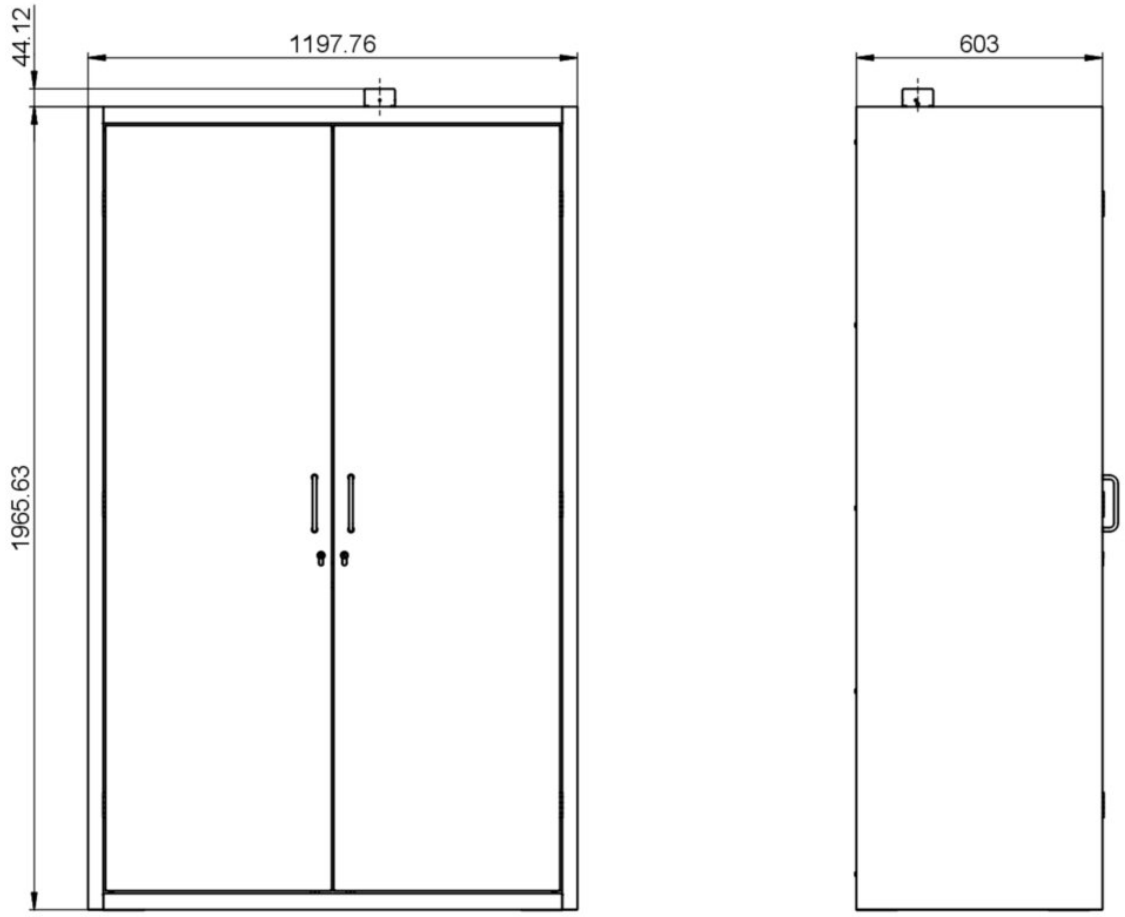

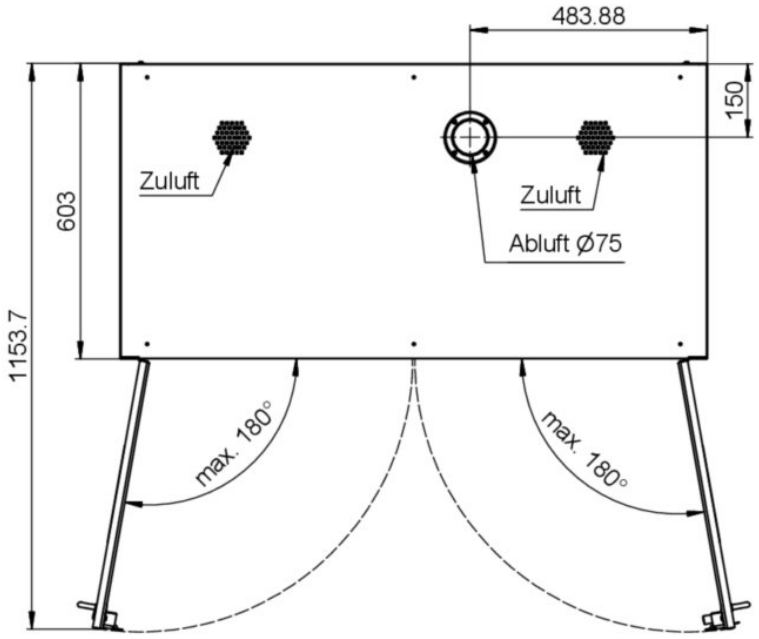

technische Änderungen vorbehalten

			Datum	Name	
		Bearb.	08.11.13	S.Bassermann	SL.196.120.MV
		Gepr.			Sicherheitsschrank
SL.196.120.MV	30606	asecos			Ansichtszeichnung
Modell	ID				Blatt / Bl.

© 2013 D.Taube

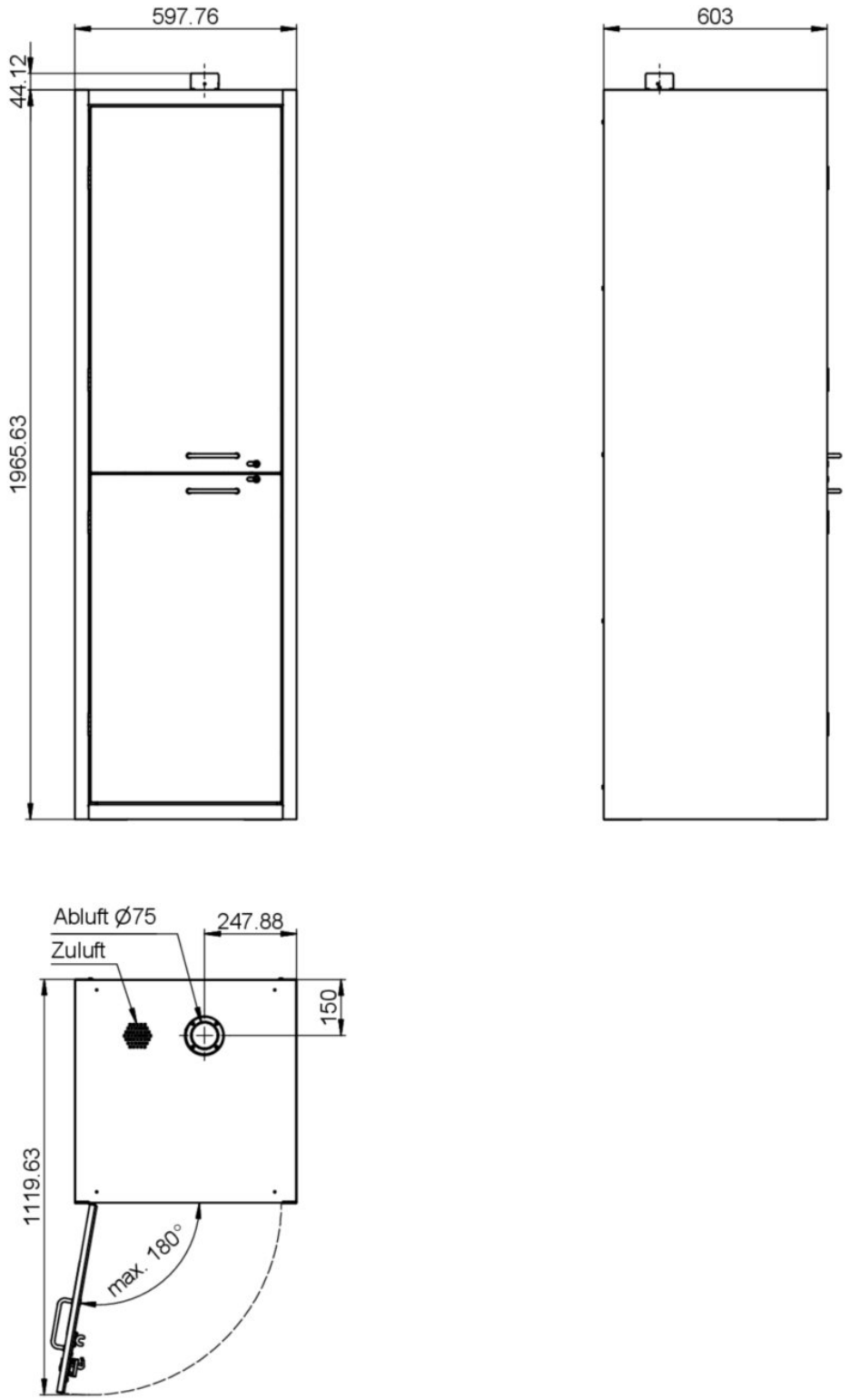

technische Änderungen vorbehalten

			Datum	Name	
		Bearb.	12.11.13	M.Grünewald	SL.196.060.MH
		Gepr.			Sicherheitshochschrank
SL.196.060.MH.R	30613	asecos			Ansichtszeichnung
SL.196.060.MH	30612				Blatt
Modell	ID				Bl.

© 2013 D.Taube

Anmerkung zu aufgeführten .R-Versionen:
Türanschlag entgegen Abbildung rechts,
Anschlußmaße identisch

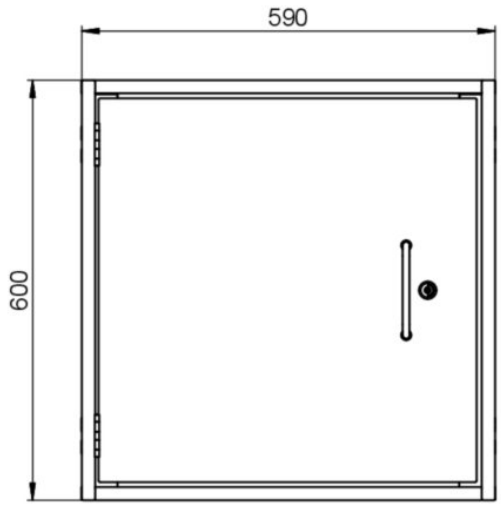

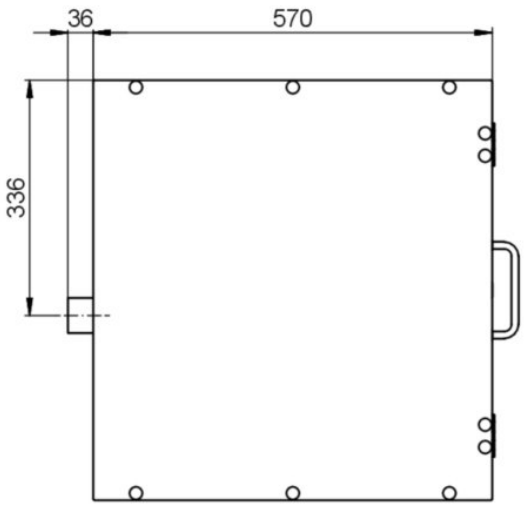

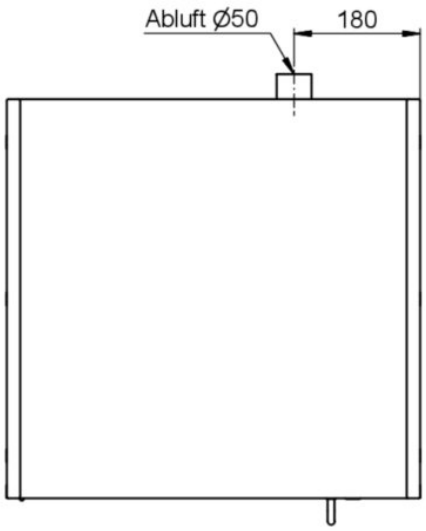

technische Änderungen vorbehalten

			Datum	Name	
		Bearb.	11.07.2014	M.Vigelius	SL.060.059.UB.T
		Gepr.			Sicherheitsschrank
SL.060.059.UB.TR	30623	asecos			Ansichtszeichnung
SL.060.059.UB.T	30622				
Modell	ID				

Blatt
Bl.

© 2013 D.T.swiss

Anmerkung zu aufgeführten .R-Versionen:
Türanschlag entgegen Abbildung rechts,
Anschlußmaße identisch

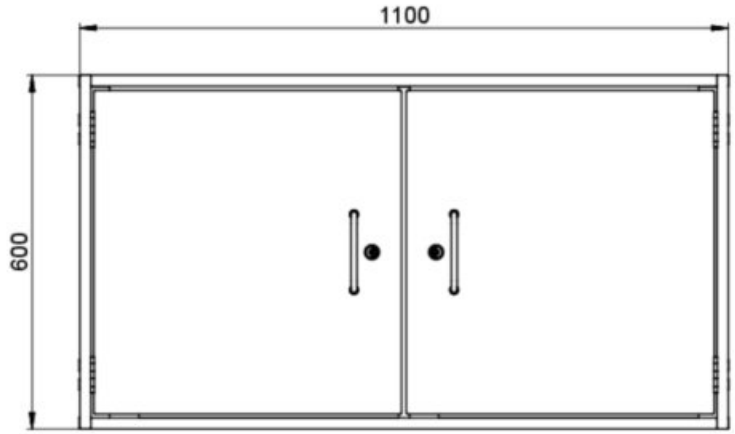

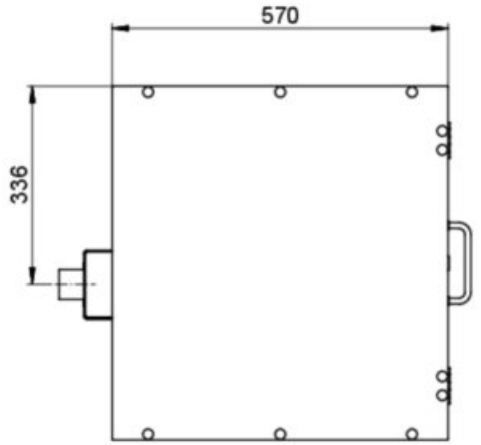

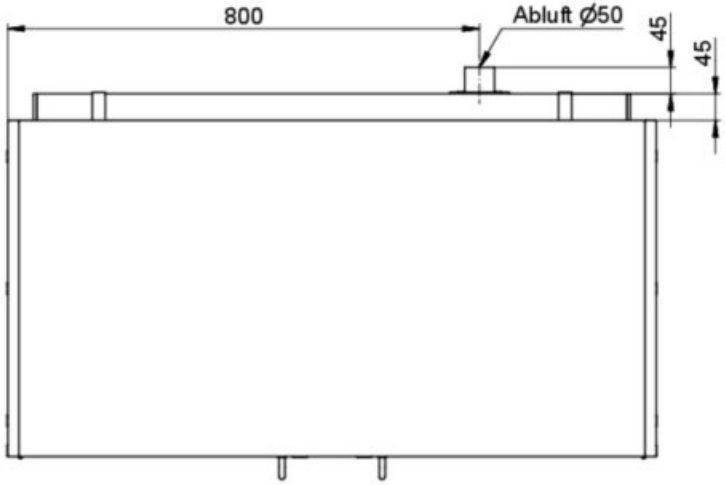

technische Änderungen vorbehalten

			Datum	Name	SL.060.110.UB.2T Sicherheitsschrank
		Bearb.	11.07.2014	M.Vigelius	
		Gepr.			
					asecos® Ansichtszeichnung
SL.060.110.UB.2T	30619				Blatt Bl.
Modell	ID				

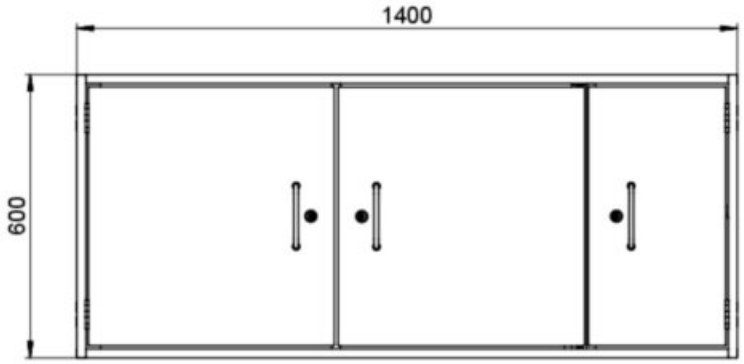

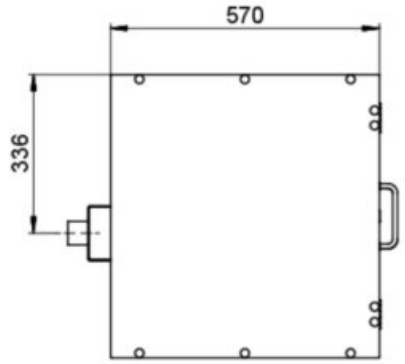

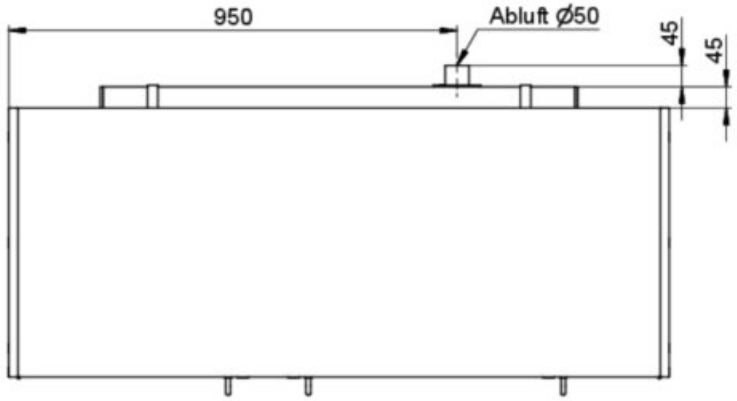

technische Änderungen vorbehalten

			Datum	Name	SL.060.140.UB.3T Sicherheitsschrank
		Bearb.	11.07.2014	M.Vigelius	
		Gepr.			
					asecos® Ansichtszeichnung
SL.060.140.UB.3T	30616				Blatt Bl.
Modell	ID				

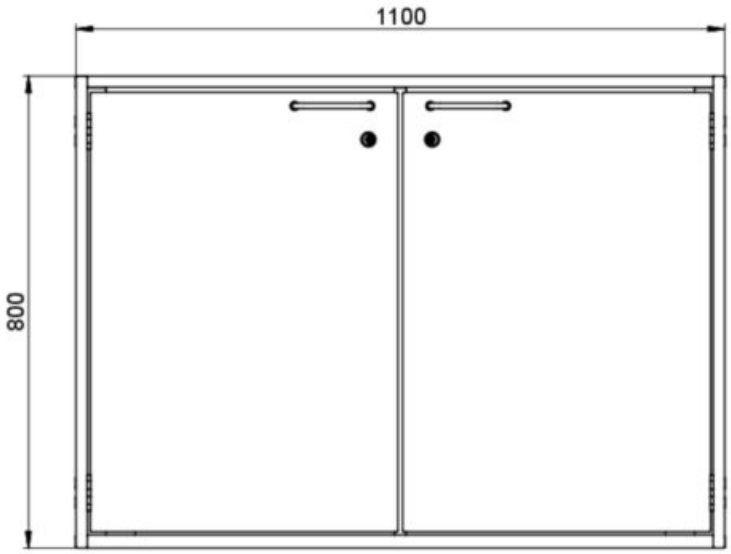

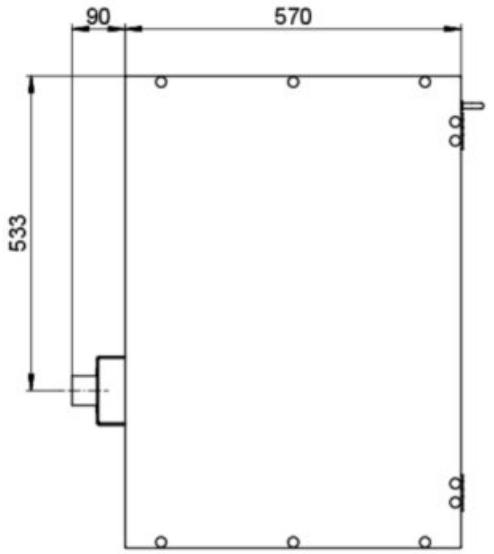

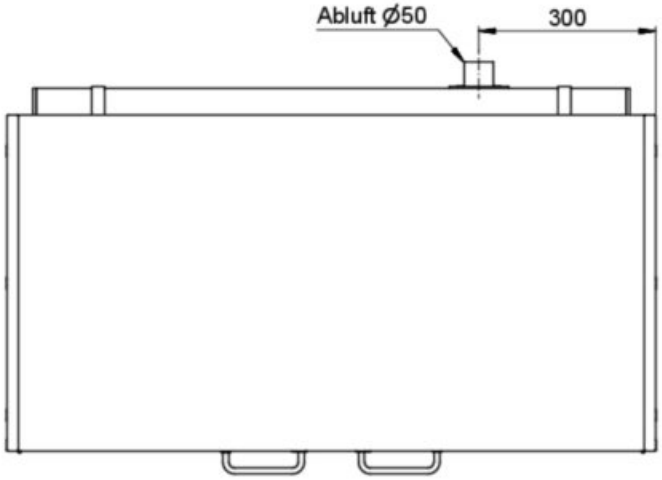

technische Änderungen vorbehalten

			Datum	Name	SL.080.110.UB.2T Sicherheitsschrank
		Bearb.	19.01.15	M.Grünewald	
		Gepr.			
					asecos® Ansichtszeichnung
SL.080.110.UB.2T	33200				Blatt 1
Modell	ID				

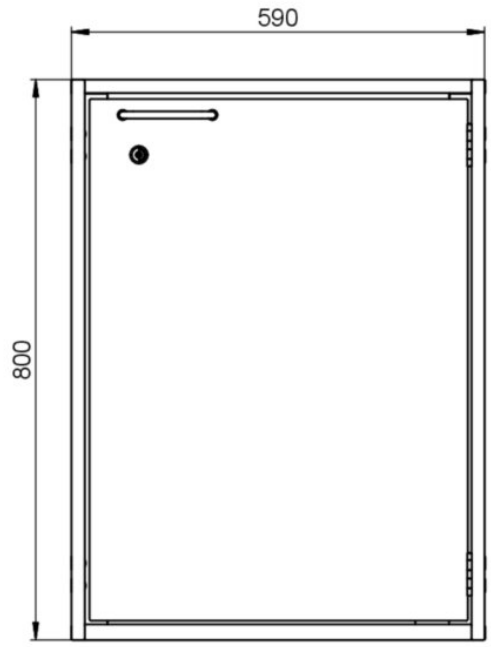

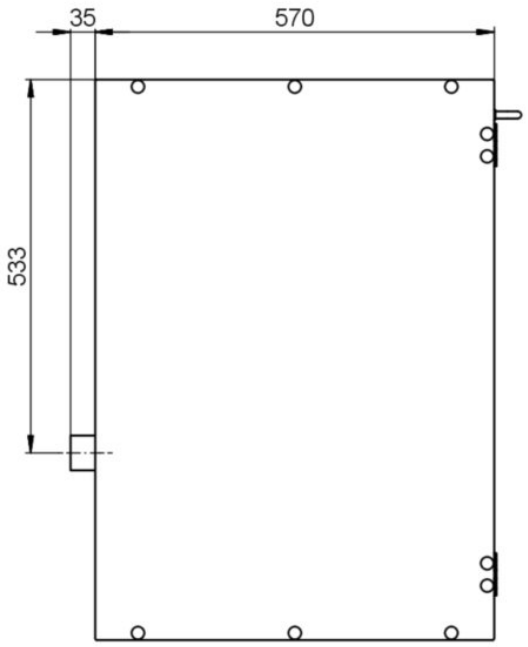

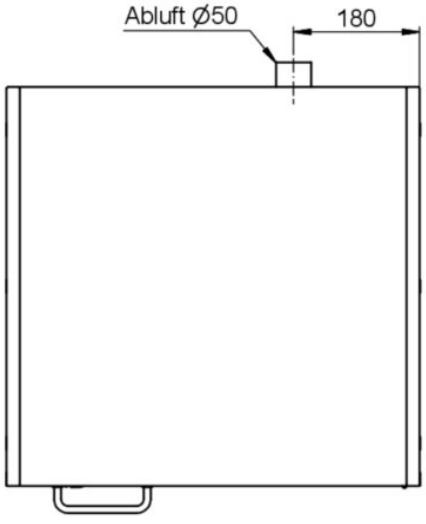

technische Änderungen vorbehalten

			Datum	Name	
		Bearb.	19.01.15	M.Grünewald	SL.080.059.UB.TR
		Gepr.			Sicherheitsschrank
SL.080.059.UB.TR	33202	asecos			Ansichtszeichnung
Modell	ID				Blatt / Bl.

© 2013 D.Taube