Nr de série 35034-001

Modèle V90.196.045.VDAC:0012





Armoire de sécurité V-MOVE-90
Modèle V90.196.045.VDAC:0012, gris clair (RAL 7035)

Stockage sécurisé, conforme à la réglementation en vigueur des produits dangereux, inflammables dans les zones de travail

Fonction / construction:

- **Fabrication robuste et longue durée de vie:** Corps d'armoire stable, de haute qualité et résistant aux égratignures, avec surface revêtue de peinture époxy
- **Ouverture et fermeture électroniques:** Le tiroir vertical s'ouvre et se ferme à la pression d'un bouton
- **Accès parfait:** Le tiroir vertical fournit une vue d'ensemble et un accès simple aux produits stockés
- **Toujours fermé:** Fermeture standard en série après environ 60 secondes avec signal visuel et acoustique indiquant la fermeture de tiroir
- **Pas d'utilisation non autorisée:** Tiroir vertical verrouillable avec serrure à cylindre (intégration dans un système de verrouillage existant possible) et indicateur d'état de verrouillage (rouge/vert)
- **Installation facile :** pieds réglables intégrés
- **Aération et ventilation :** système d'aération et de ventilation intégrés pour le raccordement (diamètre 75 mm) à un dispositif technique d'évacuation d'air

Dimensions	
Largeur extérieure	449 mm
Profondeur extérieure	860 mm
Hauteur extérieure	1966 mm
Largeur intérieure	331 mm
Profondeur intérieure	775 mm
Hauteur intérieur	1750 mm

Les dimensions intérieures utiles peuvent différer selon la configuration intérieure.

Poids / Masse	
Poids armoire vide	344 kgs
Charge répartie	580 kg/m²
Charge maximale	140 kgs

Ventilation	
Extraction d'air	75 NW
Renouvellement de l'air 10 fois	5 m³/h
Press. diff. (renouv. de l'air 10 fois)	5 Pa

Composant électronique	
Câble de connexion	5 m
Positionnement du câble de connexion	Plafond de l'armoire
Fréquence	50/60 Hz
Puissance du moteur	50 W
Puissance du moteur standby	0,5 W
Courant d'alimentation	0,5 A
Tension nominale	85-265 V

Colorie / Finition de surface	
Code de couleur du corps	RAL 7035
Couleur du corps	gris clair
Surface du corps	lisse
Code de couleur de la porte / du tiroir	RAL 7035
Couleur de la porte / du tiroir	gris clair
Surface de la porte / du tiroir	lisse

Informations générales	
Capacité de stockage disponible 400-ml-aérosol	46 pièce
Capacité de stockage disponible 1-L-bouteille en verre de laboratoire	21 pièce
Capacité de stockage disponible 2,5-L-bouteille en verre de laboratoire	8 pièce
Numéro des douanes	94032080

Capacités de stockage par niveau de stockage / récipient

Vue de face

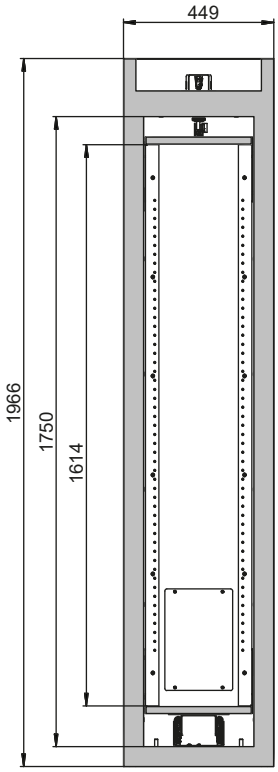

Vue latérale

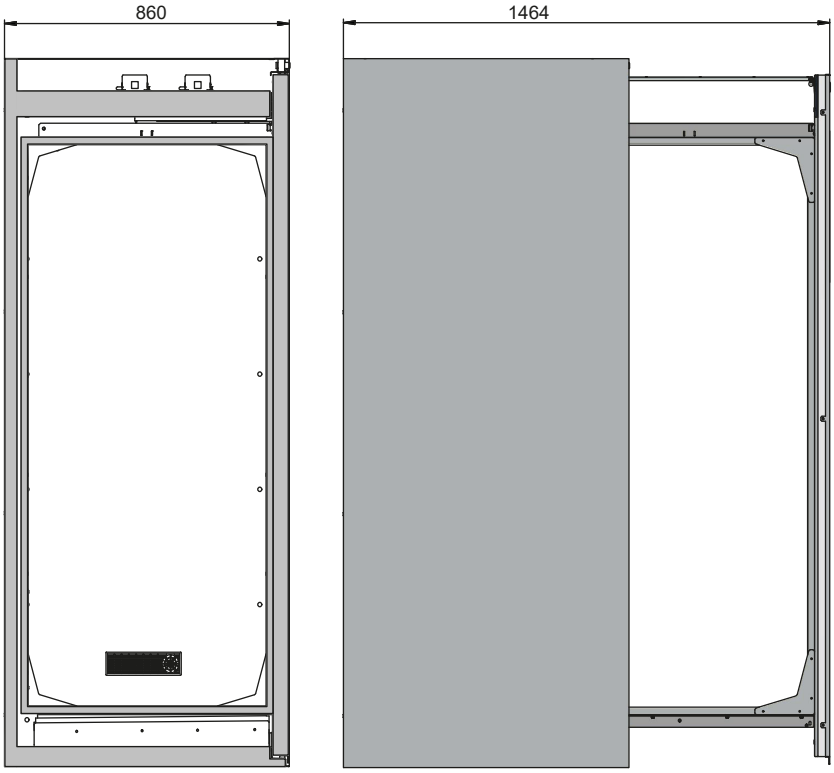

Vue de dessus

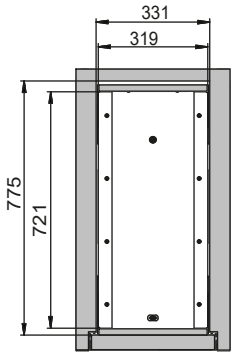

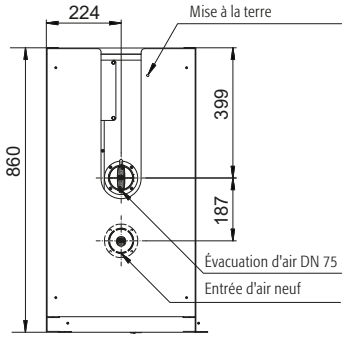

Nr de série 35035-001

Modèle V90.196.081.VDAC:0012





Dimensions	
Largeur extérieure	819 mm
Profondeur extérieure	860 mm
Hauteur extérieure	1966 mm
Largeur intérieure	701 mm
Profondeur intérieure	775 mm
Hauteur intérieur	1750 mm

Les dimensions intérieures utiles peuvent différer selon la configuration intérieure.

Poids / Masse	
Poids armoire vide	500 kgs
Charge répartie	512 kg/m²
Charge maximale	280 kgs

Ventilation	
Extraction d'air	75 NW
Renouvellement de l'air 10 fois	9 m³/h
Press. diff. (renouv. de l'air 10 fois)	5 Pa

Composant électronique	
Câble de connexion	5 m
Positionnement du câble de connexion	Plafond de l'armoire
Fréquence	50/60 Hz
Puissance du moteur	50 W
Puissance du moteur standby	0,5 W
Courant d'alimentation	0,5 A
Tension nominale	85-265 V

Colorie / Finition de surface	
Code de couleur du corps	RAL 7035
Couleur du corps	gris clair
Surface du corps	lisse
Code de couleur de la porte / du tiroir	RAL 7035
Couleur de la porte / du tiroir	gris clair
Surface de la porte / du tiroir	lisse

Informations générales	
Capacité de stockage disponible 400-ml-aérosol	46 pièce
Capacité de stockage disponible 1-L-bouteille en verre de laboratoire	21 pièce
Capacité de stockage disponible 2,5-L-bouteille en verre de laboratoire	8 pièce
Numéro des douanes	94032080

Capacités de stockage par niveau de stockage / récipient

Vue de face

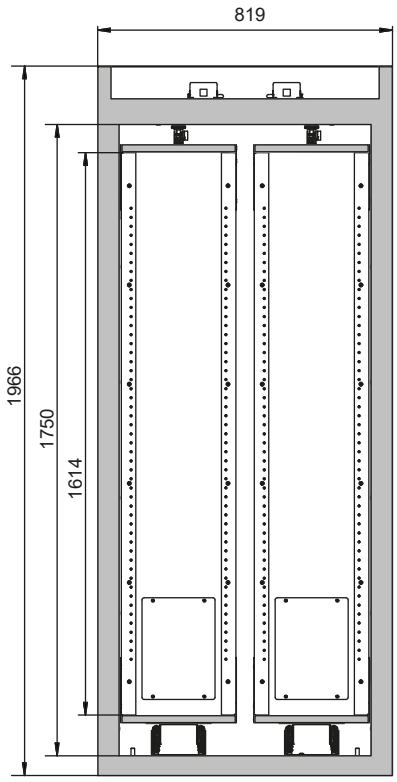

Vue latérale

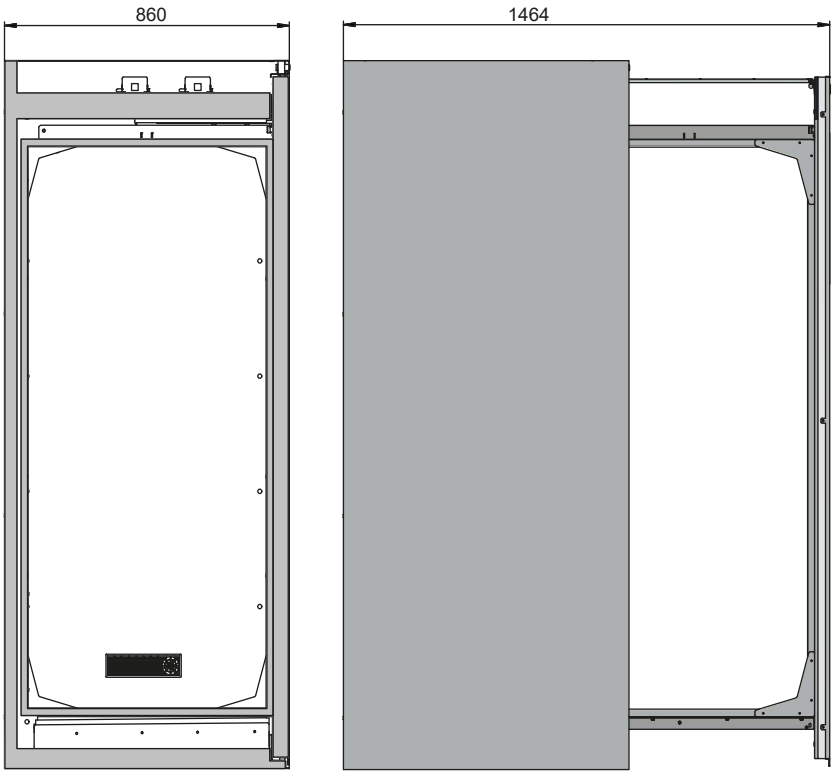

Vue de dessus

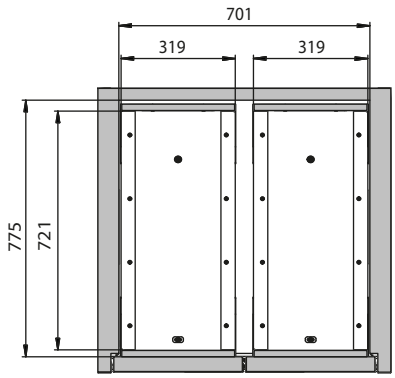

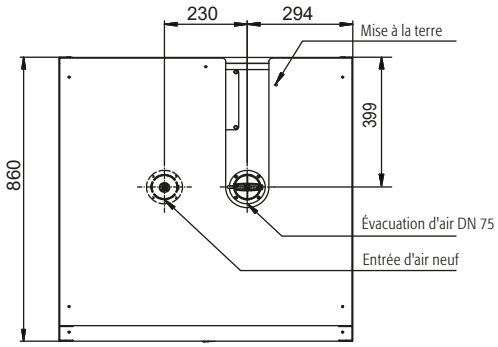

Atelier Boonen info@atelierboonen.be · www.atelierboonen.be