Ident-Nr. 35034-001

Model V90.196.045.VDAC:0012



Afmeting	
Uitwendige breedte	449 mm
Uitwendige diepte	860 mm
Uitwendige hoogte	1966 mm
Inwendige breedte	331 mm
Inwendige diepte	775 mm
Hoogte (inwendig)	1750 mm

De bruikbare binnenafmetingen kunnen variëren afhankelijk van het interieur.

Gewichten / Wegen	
Gewicht zonder interieur	344 kg
Vloerbelasting	580 kg/m²
Maximale belasting	140 kg

Luchttechniek	
Afvoerluchtaansluiting	75 ND
min. hoeveelheid afvoerlucht 10-voudig	5 m³/h
Drukverschil bij 10-voudig	5 Pa

Elektrische component	
Aansluitkabel	5 m
Plaatsing van de aansluitkabel	Kastplatfond
Frequentie	50/60 Hz
Opgenomen vermogen bij gebruik	50 W
Opgenomen vermogen bij stand-by-modus	0,5 W
Maximale stroomsterkte	0,5 A
Nominale spanning	85-265 V

Kleur / Oppervlak	
Kleurcode romp	RAL 7035
Rompkleur	Lichtgrijs
Oppervlak van het romp	glad
Kleurcode deuren / laden	RAL 7035
Kleurdeuren / laden	Lichtgrijs
Oppervlakte deuren / laden	glad

Algemene informatie	
Opslagcapaciteit Spuitbus van 400 ml	46 stuk
Opslagcapaciteit glazen laboratoriumflessen van 1 liter	21 stuk
Opslagcapaciteit glazen laboratoriumflessen van 2,5 liter	8 stuk
Douanenummer	94032080

Opslagcapaciteit per opslagniveau / type container

Brandveiligheidsopslagkast V-MOVE-90
Model V90.196.045.VDAC:0012, lichtgrijs (RAL 7035)

Veilige opslag van ontvlambare gevaarlijke stoffen in werkruimtes conform de wettelijke voorschriften

Functie / constructie:

- **Robuust en duurzaam:** stabiele, hoogwaardige en krasbestendige buitenbehuizing met gepoedercoat (structuur-) oppervlak
- **Elektromotorisch openen en sluiten:** het verticale uittrekelement opent en sluit met een druk op de knop
- **Perfecte toegang:** het verticale uittrekelement zorgt voor overzicht en gemakkelijke toegang tot alle opgeslagen emballage
- **Altijd gesloten:** standaard deursluitautomatiek (TSA) na ca. 60 seconden met optisch en akoestisch waarschuwingssignaal voor sluiting
- **Geen toegang voor onbevoegden:** verticale uittrekelement afsluitbaar met een profielcilinder (geschikt voor centraal deursluitsysteem) en sluittoestandsindicatie (rood/groen)
- **Gemakkelijk te plaatsen:** stelvoeten voor het compenseren van kleinere oneffenheden in de vloer (tot 10 mm)
- **Be- en ontluchting:** geïntegreerd beluchtings- en ventilatiesysteem voor aansluiting (NW 75) op een mechanische afzuiginstallatie

Vooraanzicht

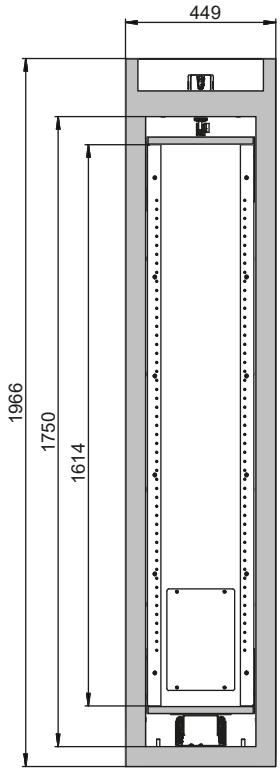

Zijaanzicht

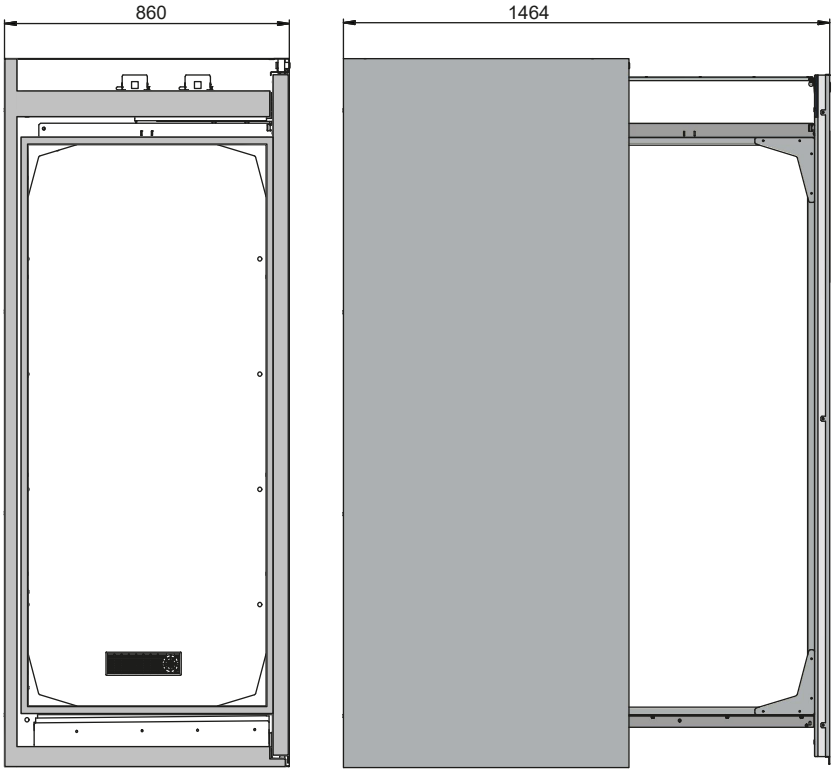

Bovenaanzicht

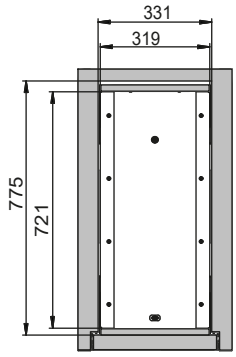

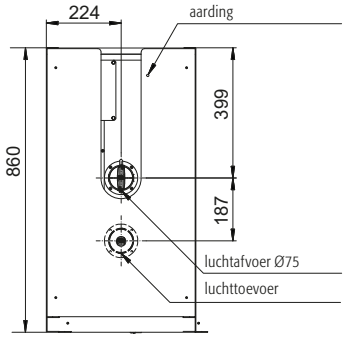

Ident-Nr. 35035-001

Model V90.196.081.VDAC:0012



Afmeting	
Uitwendige breedte	819 mm
Uitwendige diepte	860 mm
Uitwendige hoogte	1966 mm
Inwendige breedte	701 mm
Inwendige diepte	775 mm
Hoogte (inwendig)	1750 mm

De bruikbare binnenafmetingen kunnen variëren afhankelijk van het interieur.

Gewichten / Wegen	
Gewicht zonder interieur	500 kg
Vloerbelasting	512 kg/m²
Maximale belasting	280 kg

Luchttechniek	
Afvoerluchtaansluiting	75 ND
min. hoeveelheid afvoerlucht 10-voudig	9 m³/h
Drukverschil bij 10-voudig	5 Pa

Elektrische component	
Aansluitkabel	5 m
Plaatsing van de aansluitkabel	Kastplatfond
Frequentie	50/60 Hz
Opgenomen vermogen bij gebruik	50 W
Opgenomen vermogen bij stand-by-modus	0,5 W
Maximale stroomsterkte	0,5 A
Nominale spanning	85-265 V

Kleur / Oppervlak	
Kleurcode romp	RAL 7035
Rompkleur	Lichtgrijs
Oppervlak van het romp	glad
Kleurcode deuren / laden	RAL 7035
Kleurdeuren / laden	Lichtgrijs
Oppervlakte deuren / laden	glad

Algemene informatie	
Opslagcapaciteit Spuitbus van 400 ml	46 stuk
Opslagcapaciteit glazen laboratoriumflessen van 1 liter	21 stuk
Opslagcapaciteit glazen laboratoriumflessen van 2,5 liter	8 stuk
Douanenummer	94032080

Opslagcapaciteit per opslagniveau / type container

Brandveiligheidsopslagkast V-MOVE-90
Model V90.196.081.VDAC:0012, lichtgrijs (RAL 7035)

Veilige opslag van ontvlambare gevaarlijke stoffen in werkruimtes conform de wettelijke voorschriften

Functie / constructie:

- **Robuust en duurzaam:** stabiele, hoogwaardige en krasbestendige buitenbehuizing met gepoedercoat (structuur-) oppervlak
- **Elektromotorisch openen en sluiten:** de verticale uittrekelementen openen en sluiten met een druk op de knop
- **Perfecte toegang:** de verticale uittrekelementen zorgen voor overzicht en gemakkelijke toegang tot alle opgeslagen emballage
- **Altijd gesloten:** standaard deursluitautomatiek (TSA) na ca. 60 seconden met optisch en akoestisch waarschuwingssignaal voor sluiting
- **Geen toegang voor onbevoegden:** verticale uittrekelementen afsluitbaar met een profielcilinder (geschikt voor centraal deursluitsysteem) en sluittoestandsindicatie (rood/groen)
- **Gemakkelijk te plaatsen:** stelvoeten voor het compenseren van kleinere oneffenheden in de vloer (tot 10 mm)
- **Be- en ontluchting:** geïntegreerd beluchtings- en ventilatiesysteem voor aansluiting (NW 75) op een mechanische afzuiginstallatie

Vooraanzicht

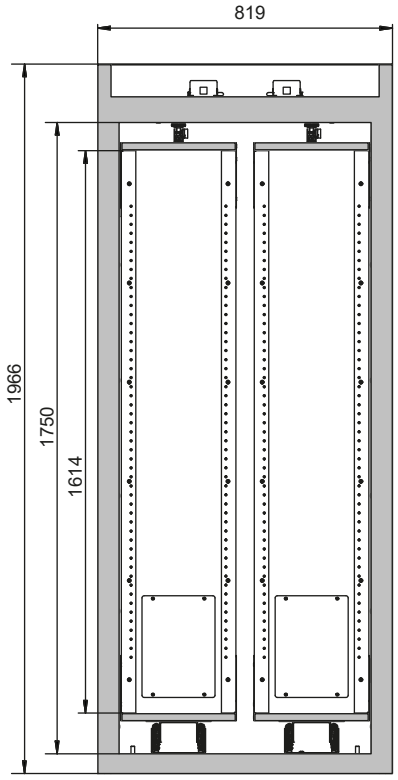

Zijaanzicht

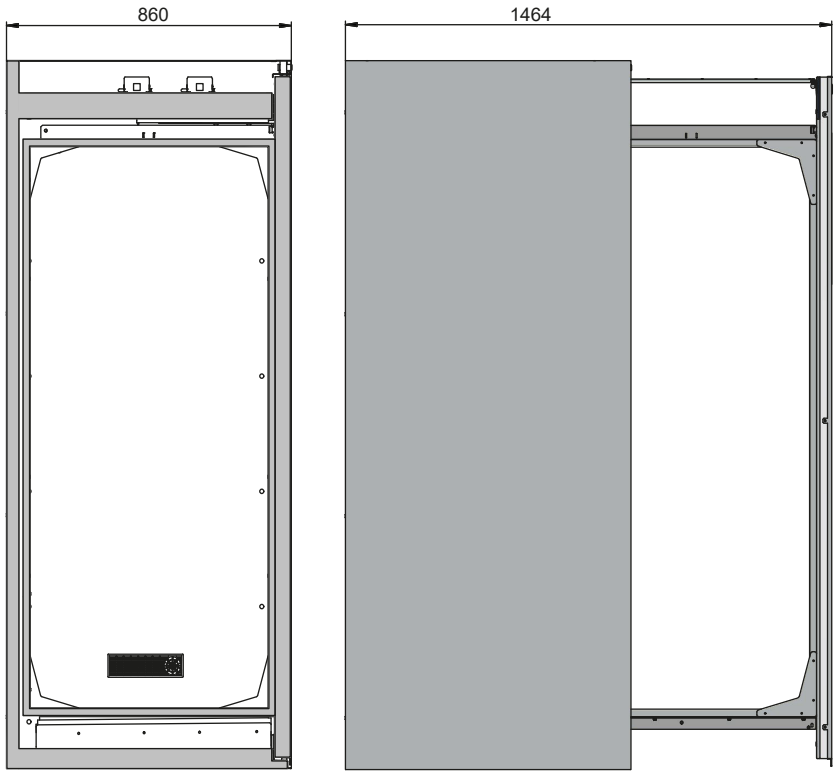

Bovenaanzicht

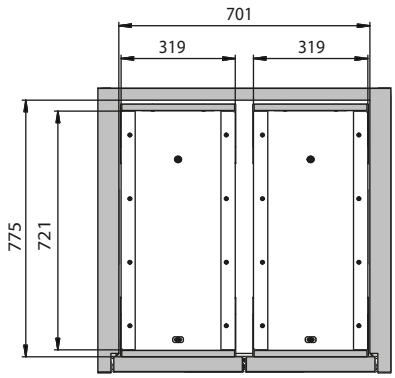

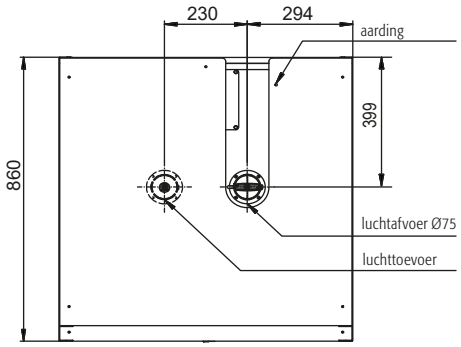

Atelier Boonen info@atelierboonen.be · www.atelierboonen.be